O diagrama elétrico representa o disjuntor:

- Na posição aberto;
- Com mola de fechamento descarregada;
- Sem pressão de gás SF6;
- Sem tensão;
- Com chave seletora em posição "Local";

ARQUIVO	COR	ESPESSURA
	1	0,13
	2	0,20
	3	0,30
	4	0,40
	5	0,50
	6	0,60
	7	0,25
	8	0,13
	9	0,13
	10	1,00
	11	0,13
	252	0,13
	253	0,13
	254	0,13
PLOTAGEM		

N°	DESCRIÇÃO	PREP.	APROV.	DATA
2	CERTIFICADO	UIR	FCF	29/09/14
1	2º ENVIO PARA APROVAÇÃO	UIR	FCF	08/08/14
0	ENVIO PARA APROVAÇÃO	LAA	FCF	03/07/14

REVISÕES

ALSTOM

CONSÓRCIO CONEXÃO

PROJETO:	LAA	DATA:	03/07/2014	Resp. Técnicos: -
DESENHO:	LAA	DATA:	03/07/2014	Eng. -
VERIFICADO:	FCF	DATA:	03/07/2014	Eng. -
				Eng.

SE CURRAL NOVO DO PIAUÍ II - 500/230kV

TÍTULO:

SE CURRAL NOVO DO PIAUÍ II - 500/230kV
DISJUNTOR MONOPOLAR A SF6
TIPO GL317 + RPH2-550 kV - 4000A - 50kA
CAPA

ESCALA:	Nº PROJETISTA 5192170011.100	REV. 2
-	Nº CLIENTE	FL. 1 / 62

FORMATO: A3

ÍNDICE

PÁGINA	DESCRIÇÃO
1	CAPA
2	ÍNDICE
3	CARACTERISTICAS TÉCNICAS DO DISJ.
4	CARACTERISTICAS TÉCNICAS DO MECANISMO
5	VISTA DIMENSIONAL E DETALHES DE FIXAÇÃO
6	DETALHES DO DIMENSIONAL
7	DIMENSIONAL DOS ISOLADORES
8	CABINE DO MECANISMO DE ACIONAMENTO FK3-1
9	CABINE DE COMANDO CENTRAL
10	PLACAS DE IDENTIFICAÇÃO
11	LISTA DE MATERIAIS
12	LISTA DE MATERIAIS
13	LAYOUT ARMÁRIO DE ACIONAMENTO (Q1, Q2, Q3)
14	LAY OUT DA CABINE DE COMANDO CENTRAL
15	CIRC. DE TOMADA, AQUECIMENTO E ILUMINAÇÃO
16	CIRCUITO DO MOTOR
17	CIRCUITO DE FECHAMENTO
18	CIRCUITO DE ABERTURA 1
19	CONEXÃO DO RPH2
20	CIRC. DE DISCORDÂNCIA DE PÓLOS E SUPERVISÃO
21	CIRC. DE INDIC E CONT. DE OPERAÇÕES
22	CIRCUITO DE ABERTURA 2 E SUP. DE SF6
23	CONTATOS AUXILIARES
24	SINALIZAÇÃO
25	SINALIZAÇÃO
26	LISTA DE CONEXÃO +Q1
27	LISTA DE CONEXÃO +Q2
28	LISTA DE CONEXÃO +Q3

ÍNDICE

PÁGINA	DESCRIÇÃO
29	LISTA DE CONEXÃO +Q10
30	LISTA DE CONEXÃO +Q10
31	LISTA DE CONEXÃO +Q10
32	LISTA DE CONEXÃO +Q10
33	LISTA DE CONEXÃO +Q10
34	DIAGRAMA DE BORNES
35	DIAGRAMA DE BORNES
36	DIAGRAMA DE BORNES
37	DIAGRAMA DE BORNES
38	DIAGRAMA DE BORNES
39	DIAGRAMA DE BORNES
40	DIAGRAMA DE BORNES
41	DIAGRAMA DE BORNES
42	DIAGRAMA DE BORNES
43	DIAGRAMA DE BORNES
44	DIAGRAMA DE BORNES
45	DIAGRAMA DE BORNES
46	DIAGRAMA DE BORNES
47	DIAGRAMA DE BORNES
48	DIAGRAMA DE BORNES
49	DIAGRAMA DE BORNES
50	DIAGRAMA DE BORNES
51	DIAGRAMA DE BORNES
52	DIAGRAMA DE BORNES
53	DIAGRAMA DE BORNES
54	DIAGRAMA DE BORNES
55	DIAGRAMA DE BORNES
56	DIAGRAMA DE BORNES

ÍNDICE

PÁGINA	DESCRIÇÃO
57	DIAGRAMA DE BORNES
58	DIAGRAMA DE BORNES
59	DIAGRAMA DE BORNES
60	DIAGRAMA DE BORNES
61	DIAGRAMA DE BORNES
62	FERRAMENTAS ESPECIAIS E ACESSÓRIOS

ARQUIVO	COR	ESPESSURA
	1	0,13
	2	0,20
	3	0,30
	4	0,40
	5	0,50
	6	0,60
	7	0,25
	8	0,13
	9	0,13
	10	1,00
	11	0,13
	252	0,13
	253	0,13
	254	0,13
PLOTAGEM		

NOTA:

PROPRIETÁRIO: CONSÓRCIO CONEXÃO

FABRICANTE: ALSTOM

TÍTULO: SE CURRAL NOVO DO PIAUÍ II - 500/230kV
TIPO GL317 + RPH2-550 kV - 4000A - 50kA
ÍNDICE

Nº FABRICANTE: 5192170011.100

REV.: 2

Nº CLIENTE:

FOLHA 2 / 62

FORMATO: A3

CARACTERÍSTICAS TÉCNICAS DO DISJUNTOR

- Tipo	GL317
- Normas de referência	IEC-62271-100
- Tensão máxima de serviço	550 kV
- Frequência nominal	60 Hz
- Corrente nominal	4000 A
- Valor de crista da corrente suportável	130 kA
- Corrente suportável de curta duração (durante 3,0 segundos)	50 kA
- Características dielétricas (até 1000m):	fase-terra/contatos abertos
-Tensão suportável nominal à frequência indust.(60Hz):	
a seco	620 kV
sob chuva	620 kV
-Tensão suportável nominal de impulso atmosférico (onda 1,2/50 s) m	1550 kV
- Tensão suportável nominal de impulso de manobra (onda 250x2500 s): m	fase-terra/contatos abertos
a seco e sob chuva	1175 kV_{PICO}
- Tensão de rádio-interferência entre contatos fechados/abertos a 350 kVef (referido a 300 ohms):	< 2500 µV
- Capacidade de interrupção em curto-circuito:	
-Corrente nominal simétrica de interrup.	50 kA
-Corrente nominal assimétrica de interr. (componente contínua)	50 %
-Fator de primeiro polo	1,5
-Capacidade de estabelecimento nominal	130 kA
- Características nominais para interrupções de falta de linha(conf. ABNT/IEC):	
-Capacidade de interrupção em discordância de fase	12,5 kA
- Capacidade de interrupção de linhas em vazio:	
-Corrente	710 Aef
-Tensão de linha conectada (Fase-Terra)	445 kVef
-Tensão de restabelecimento transitória (TRT)	1260 kV_{PICO}

- Tempos de operação :	
-Tempo de fechamento (medido desde o impulso de fechamento até o toque metálico dos contatos principais)	105 ± 5 ms
-Tempo de abertura (medido desde o impulso de desligamento até a separação dos contatos principais)	20 ± 2 ms
-Tempo de interrupção (medido desde o impulso de desligamento até a interrupção do arco em todos os polos)	2 Ciclos
- Sequência nominal de operação (com religamento tripolar)	O-0,3s-CO-3min-CO
- Sequência de operação sem recarga da mola	0-C0
- Descrição do disjuntor:	
-Número de polos por disjuntor	3
-Número de elementos de interrupção por polo	2
-Número de mecanismos de operação por disj.	3
- Distâncias de escoamento:	
-Fase/Terra	17210 mm
-Entrada/Saída	17336 mm
- Cor dos isoladores	marrom
- Informações sobre gás SF6 : (valores em 20°C e 1013mbar)	
-Pressão do gás a 20°C (absoluta)	1,00 MPa
-Pressão mínima de gás à 20°C (absoluta)	0,83 MPa
-Estanqueidade ao SF6 :vazamento relat. anual	1 %
-Intervalo entre enchimento de gás	3 anos
-Massa de SF6 por polo	29,2 kg
-Altitude máxima acima do nível do mar	<=1000 m
-Faixa de temperatura ambiente	-25/+40 °C
-Pressão Alarme P1	0,86 MPa
-Pressão Alarme P2	0,83 MPa
- Instalação	ao tempo
- Distância entre polos	8500 mm
- Mecanismo de operação a mola pré-carregada Tipo FK3.5	mecânico
- Câmara de extinção tipo "105/12"	
Capacitores	1200 pF
Resistores	400 ohms

ARQUIVO	COR	ESPESSURA
	1	0,13
	2	0,20
	3	0,30
	4	0,40
	5	0,50
	6	0,60
	7	0,25
	8	0,13
	9	0,13
	10	1,00
	11	0,13
	252	0,13
	253	0,13
	254	0,13
PLOTAGEM		

NOTA:

PROPRIETÁRIO: CONSÓRCIO CONEXÃO

FABRICANTE: ALSTOM

TÍTULO: SE CURRAL NOVO DO PIAUÍ II - 500/230kV
TIPO GL317 + RPH2-550 kV - 4000A - 50kA
CARACTERISTICAS TÉCNICAS DO DISJ.

Nº FABRICANTE: 5192170011.100

REV.: 2

Nº CLIENTE:

FOLHA 3 / 62

FORMATO: A3

CARACTERÍSTICAS TÉCNICAS DO MECANISMO DE ACIONAMENTO

1-MOTOR PARA ARMAR A MOLA DE FECHAMENTO:

Tensão nominal	220 Vca - Tipo Universal
Tolerância permissível para a tensão do motor	+10-10 %
Potência	1750W
Tempo de evolução para cada operação de fechamento	< 15s

2-CARREGAMENTO MANUAL DA MOLA:

Número de voltas da manivela para carregamento manual da mola de fechamento	< 30

3-BOBINA DE FECHAMENTO E ABERTURA:

Bobina de fechamento:

Tensão nominal	125 Vcc
Tolerância admissível	+10 -20 %

Bobina de abertura:

Tensão nominal	125 Vcc
Tolerância admissível	+10 -30 %
Potência	440 W
Duração mínima de impulso	0,01 s
Duração máxima de impulso	6 s

4-COMUTADOR AUXILIAR E INTERRUPTOR FIM DE CURSO:

Número de contatos	ver esquema de ligação
Corrente nominal	15 A
Capacidade de interrupção	
para 110/220 Vca	15 A
para 110 Vcc; L/R=10 ms	8 A
para 220 Vcc; L/R=10 ms	3 A
para 125 Vcc; L/R=40 ms	1 A

Obs: Para cada bobina de fechamento ou abertura é necessário 1 contato NA ou 1 contato NF do comutador auxiliar

5-TOMADA, AQUECIMENTO E ILUMINAÇÃO:

Tensão nominal	220 Vca
Consumo	210 W

Obs: Deverá ser ligado permanentemente para evitar condensação de umidade

6-TENSÃO DE ENSAIO:

1,0 min `a 60 Hz	2000 V
Tensão de prova do comando sem motor	2000 V
Tensão de prova do motor	1600 V

7-MASSA:

FK 3-5	aprox. ~350 kg

8-EQUIPAMENTO:

Conforme a ET/DSE-615 - JAN/2011
demais documentos e acertos
técnicos constantes do contrato.

ARQUIVO	COR	ESPESSURA
	1	0,13
	2	0,20
	3	0,30
	4	0,40
	5	0,50
	6	0,60
	7	0,25
	8	0,13
	9	0,13
	10	1,00
	11	0,13
	252	0,13
	253	0,13
	254	0,13
PLOTAGEM		

NOTA:

PROPRIETÁRIO: CONSÓRCIO CONEXÃO

FABRICANTE: ALSTOM

TÍTULO: SE CURRAL NOVO DO PIAUÍ II - 500/230kV
TIPO GL317 + RPH2-550 kV - 4000A - 50kA
CARACTERISTICAS TÉCNICAS DO MECANISMO

Nº FABRICANTE: 5192170011.100

REV.: 2

Nº CLIENTE:

FOLHA 4 / 62

FORMATO: A3

Esforços admissíveis no terminal de linha		
Esforço horizontal de tração		175 daN
Esforço horizontal transversal		125 daN
Esforço vertical		150 daN
Massa do elemento de corte completo		2120 kg
Massa do chassi		225 kg
Massa de um mecanismo		350 kg
Massa da cabine elétrica		80 kg
Massa total do disjuntor		8165 kg
FV (Força do vento no centro do pólo)		400 daN
Esforços máximos Estáticos+Dinâmicos Por ponto de fixação	Para cima F2	5480 daN
	Para baixo F1	6489 daN
Esforço total sobre a fundação para baixo:		5423 daN
Esforço total sobre a fundação para cima:		820 daN
Torque de arranque sobre a fundação:		5714 daN.m

Notas:
1- Dimensões em milímetros.
2- Os cabos de interligação entre os mecanismos de acionamento Q1, Q2, Q3 e a cabine elétrica Q10, são de fornecimento da Alstom-AIB, porém o eletroduto para acomodar esses cabos, e as anilhas de identificação desses cabos não serão fornecidos.
3- Os cabos de interligação entre a cabine elétrica e a sala de controle não são de fornecimento Alstom-AIB.
4- Estruturas suportes e chumbadores são zincados a fogo conforme norma ASTM A-123/ASTM A-153.

Legenda:	
1	Isolador câmara 105/12
2	Terminal de alta tensão
3	Isolador suporte 2100L
4	Isolador suporte 3500L
5	Isolador suporte 6000L
6	Mecanismo de acionamento
7	Cabine elétrica
8	Estrutura suporte
9	Detalhe para terminal de aterramento
10	Ligação para enchimento e monitoramento de SF6
11	Cabos de ligação baixa tensão fornecidos pela Alstom
12	Capacitor 1200 pF

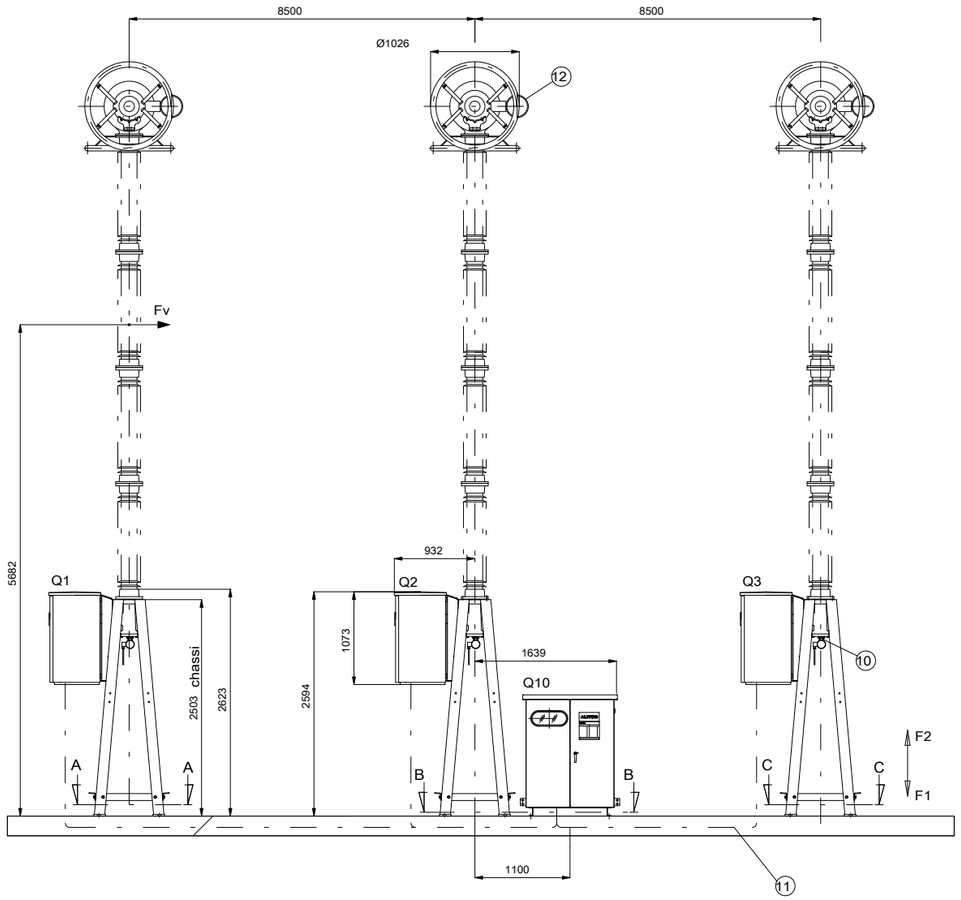

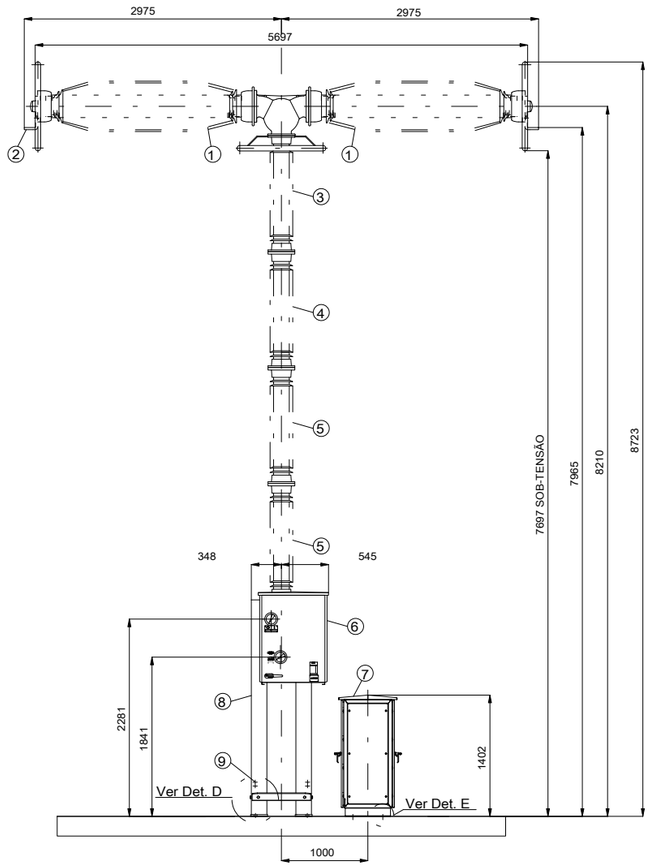

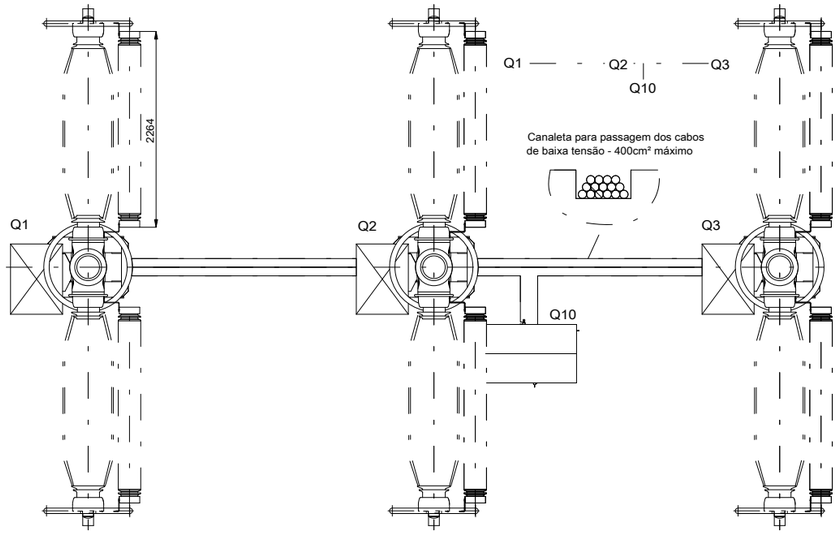

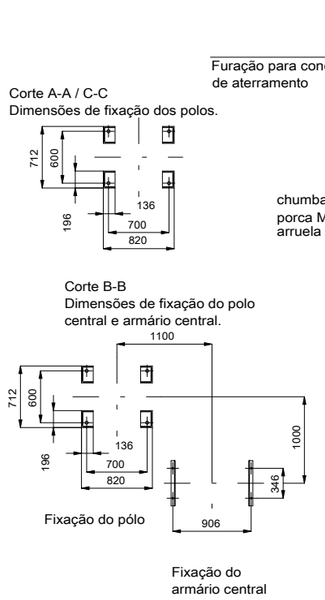

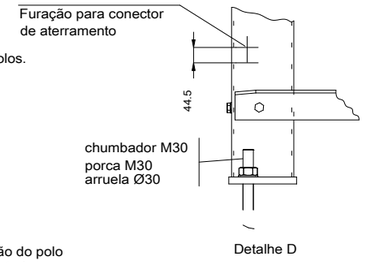

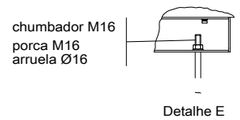

ARQUIVO	COR	ESPESSURA
	1	0,13
	2	0,20
	3	0,30
	4	0,40
	5	0,50
	6	0,60
	7	0,25
	8	0,13
	9	0,13
	10	1,00
	11	0,13
	252	0,13
	253	0,13
	254	0,13
PLOTAGEM		

NOTA:
O equipamento atende o item da ET CHA-EP-222-R0

PROPRIETÁRIO:
CONSÓRCIO CONEXÃO

FABRICANTE:
ALSTOM

TÍTULO:
SE CURRAL NOVO DO PIAUÍ II - 500/230kV
TIPO GL317 + RPH2-550 kV - 4000A - 50kA
VISTA DIMENSIONAL E DETALHES DE FIXAÇÃO

Nº FABRICANTE: 5192170011.100
REV.: 2
Nº CLIENTE:
FOLHA 5 / 62

FORMATO: A3

Detalhe do terminal de Alta Tensão ate 4000A:
Material: alumínio

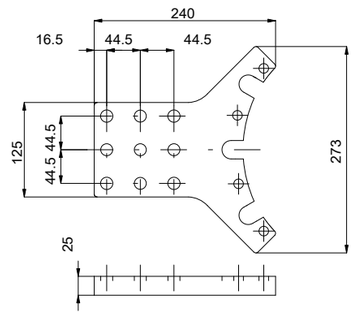

DETALHE B

FIXAÇÃO DO CONECTOR DE ATERRAMENTO NA ESTRUTURA SUPORTE

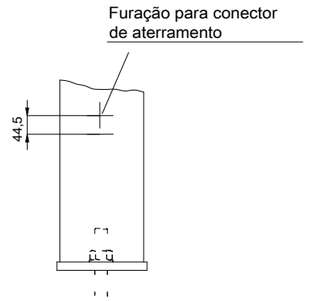

DETALHE C

FIXAÇÃO DA ESTRUTURA SUPORTE

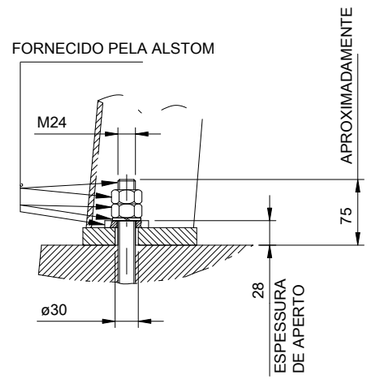

DETALHE D

FIXAÇÃO DO ARMÁRIO DE COMANDO CENTRAL

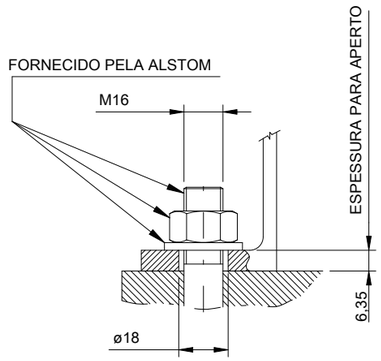

DETALHE E

Detalhe dos chumbadores:
Material: aço ANBT/SAE 1020

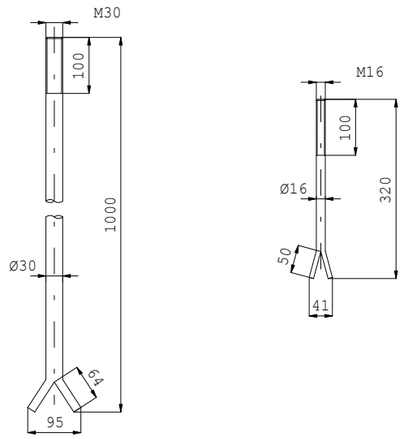

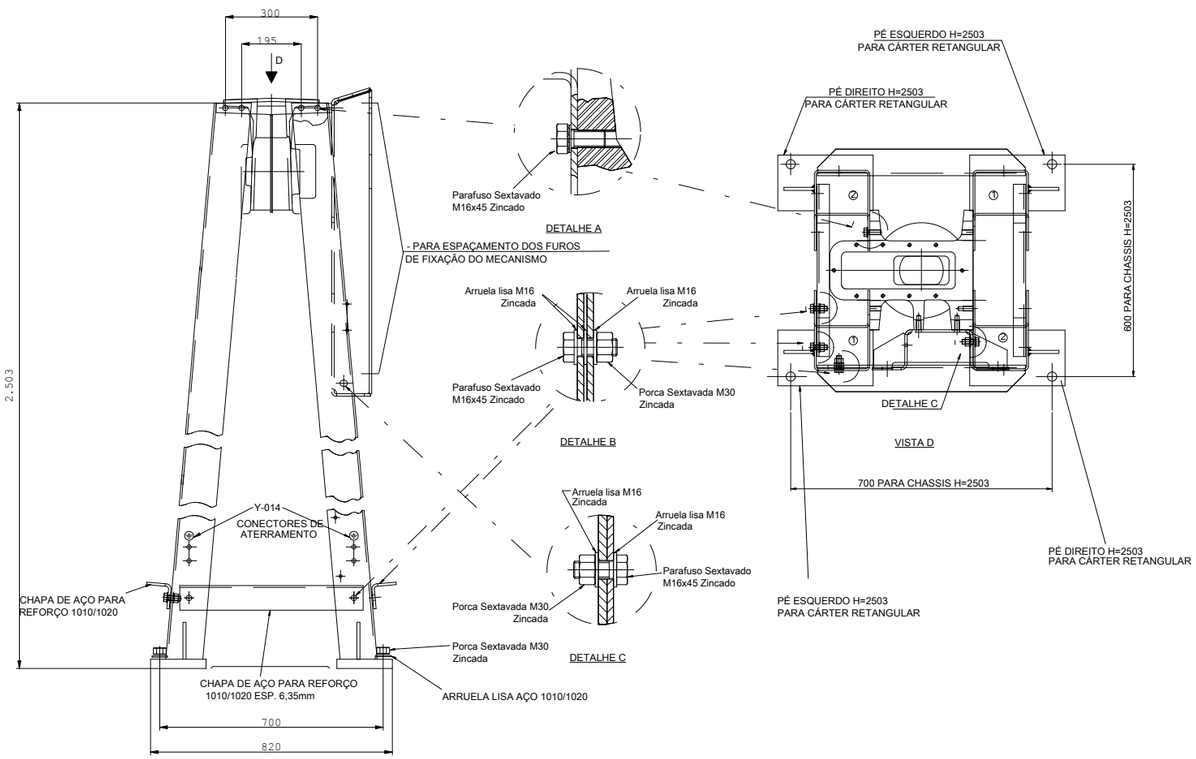

Notas:
-Dimensões em milímetros.

DETALHE G

CONECTOR DE ATERRAMENTO
CONECTOR PARALELO DE ATERRAMENTO

AFD-300

CABO CU 1/0AWG A 300 MCM
CABO CU 50 A 150 mm2

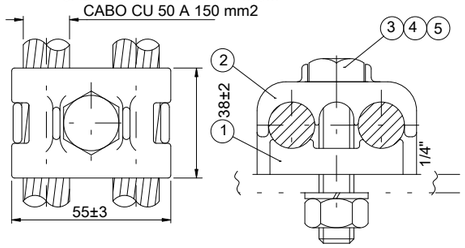

ITEM	DENOMINAÇÃO	QUANT.	MATERIAL
5	ARRUELA DE PRESSÃO ø12	1	BRONZE FOSFOROSO ASTM-C51100
4	PORCA SEXT. M12	1	BRONZE SILÍCIO ASTM-65100
3	PARAFUSO CAB. SEXT. M12	1	BRONZE SILÍICIO ASTM-C65500
2	TAMPA	1	BRONZE ASTM-C83600
1	CORPO	1	BRONZE ASTM-C83300

NOTAS:
1) INSTALAÇÃO: APARAFUSADO
2) TORQUE DE APERTO NO ITEM 03 = 4,7 daNxm
3) APLICAÇÃO: ATERRAMENTO DE CABO CU 1/0AWG A 300MCM / CU 50 A 150 mm2
4) FABRICANTE: DELTA STAR Conetores Eletricos Ltda
5) QUANTIDADE CONECTORES:
-ESTRUTURA SUPORTE: 02
-MECANISMO DE ACIONAMENTO: 01
-ARMÁRIO CENTRAL: 01
-TOTAL: 10 PEÇAS

DETALHE H

AMPLITUDE DE IÇAMENTO NECESSÁRIA PARA MONTAGEM DO DISJUNTOR

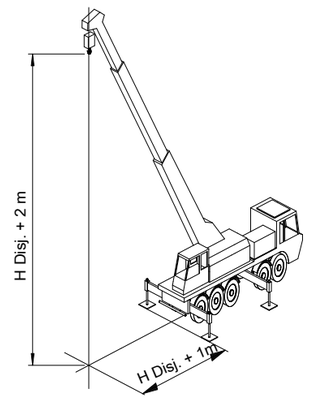

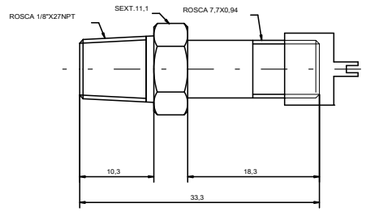

1)VALVULA PARA TANQUE DE PRESSÃO, COM ROSCA DE FIXAÇÃO 1/8"NPT, COM TAMPA METALICA E FERRAMENTA SACA NUCLEO, COM NUCLEO. REFERÊNCIA SCHRADER 645-223

ARQUIVO	COR	ESPESSURA
	1	0,13
	2	0,20
	3	0,30
	4	0,40
	5	0,50
	6	0,60
	7	0,25
	8	0,13
	9	0,13
	10	1,00
	11	0,13
	252	0,13
	253	0,13
	254	0,13
PLOTAGEM		

NOTA:

PROPRIETÁRIO: CONSÓRCIO CONEXÃO

FABRICANTE: ALSTOM

TÍTULO:
SE CURRAL NOVO DO PIAUÍ II - 500/230kV
TIPO GL317 + RPH2-550 kV - 4000A - 50kA
DETALHES DO DIMENSIONAL

Nº FABRICANTE: 5192170011.100

REV.: 2

Nº CLIENTE:

FOLHA 6 / 62

FORMATO: A3

CAPACITOR DE EQUALIZAÇÃO

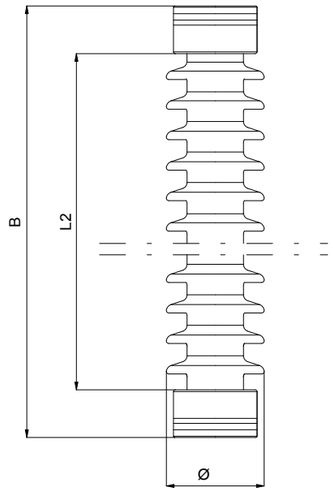

LINHA DE ARCO
L2=2200mm

LINHA DE FUGA
Lf=8800mm
B=2264±2
ø=302 máx.

Fabricante: MAXNELL
Tipo e modelo: CDOR2002N40
Número de série: 170011.90
Local de Fabricação: ROSSENS Suíça
Ano de Fabricação: 2014
Tensão em: 280 kV
Capacitância nominal: 1200 ± 5%pF
Massa: 190 kg
Normas técnicas considerada: IE 60060/60270

ISOLADORES SUPORTE:

- TIPO: 2100L (ISOLADOR SUPERIOR)
- TIPO: 3500L (ISOLADOR INTERMEDIÁRIO)
- TIPO: 6000L (ISOLADOR INFERIOR) (2x)
- DISTÂNCIA DE ESCOAMENTO: 15.020 mm (Soma dos 4 isoladores)
- TENSÃO SUPORTÁVEL DE IMPULSO ATMOSFÉRICO:
  650kV (P/ 2100L E 3500L), 625 kV (6000L)
- TENSÃO SUPORTÁVEL À FREQUÊNCIA INDUSTRIAL: 275 kV
- MASSA:
  2100L 125 kg
  3500L 135 kg
  (2x) 6000L 145 kg
- QUANTIDADE POR DISJUNTOR: 03 (TIPO 2100L); 03 (TIPO 3500L)
  E 06 (TIPO 6000L)
- MATERIAL DO ISOLADOR: PORCELANA
- COR DA PORCELANA: MARROM
- MATERIAL DAS FLANGES: FERRO FUNDIDO

COTAS: EM MM

	2100L	3500L	6000L
H1	1340	1340	1340
ø P	130	130	110
ø R	121	121	99

VISTA F
POSIÇÃO DOS FUROS PARA FIXAÇÃO ENTRE FLANGES

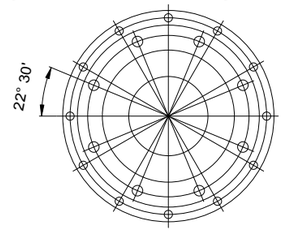

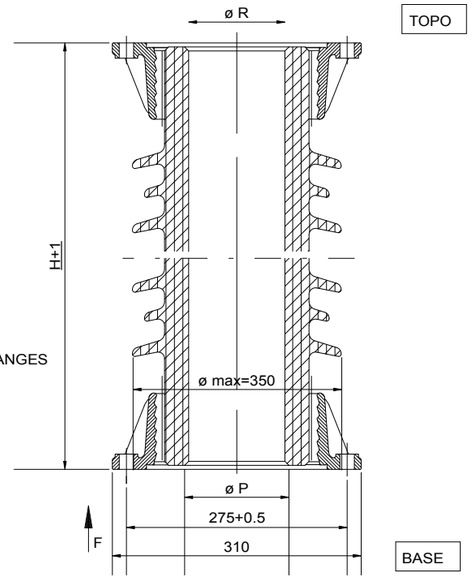

ISOLADOR CÂMARA:

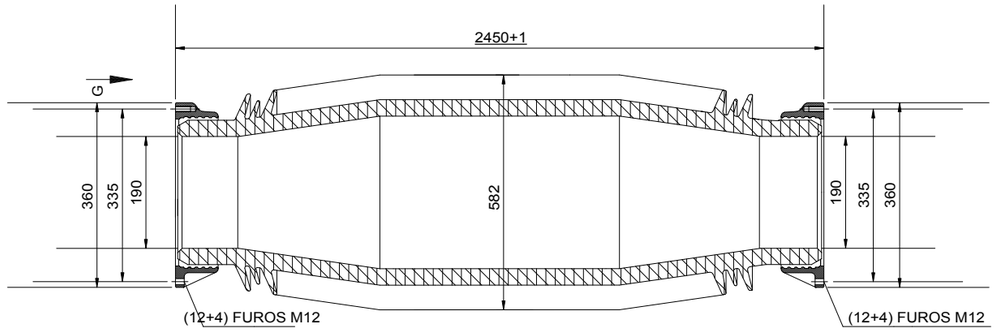

- TIPO DE CÂMARA: 105/12
- DISTÂNCIA DE ESCOAMENTO: 17336 mm (Soma dos dois isoladores)
- TENSÃO SUPORTÁVEL DE IMPULSO ATMOSFÉRICO: 1050 kV
- TENSÃO SUPORTÁVEL À FREQUÊNCIA INDUSTRIAL: 460 kV
- MASSA: 485 kg
- QUANTIDADE POR DISJUNTOR: 06
- MATERIAL DO ISOLADOR: PORCELANA
- COR DA PORCELANA: MARROM
- MATERIAL DAS FLANGES: LIGA DE ALUMÍNIO
- FABRICANTE: FORNECIDO PELA ALSTOM FRANÇA

VISTA G
POSIÇÃO DOS FUROS PARA FIXAÇÃO ENTRE FLANGES

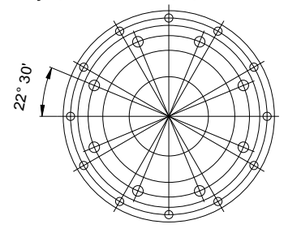

ARQUIVO	COR	ESPESSURA
	1	0,13
	2	0,20
	3	0,30
	4	0,40
	5	0,50
	6	0,60
	7	0,25
	8	0,13
	9	0,13
	10	1,00
	11	0,13
	252	0,13
	253	0,13
	254	0,13
PLOTAGEM		

NOTA:
-Dimensões em milímetros.

PROPRIETÁRIO: CONSÓRCIO CONEXÃO

FABRICANTE: ALSTOM

TÍTULO:
SE CURRAL NOVO DO PIAUÍ II - 500/230kV
TIPO GL317 + RPH2-550 kV - 4000A - 50kA
DIMENSIONAL DOS ISOLADORES

Nº FABRICANTE: 5192170011.100
REV.: 2
Nº CLIENTE:
FOLHA 7 / 62

FORMATO: A3

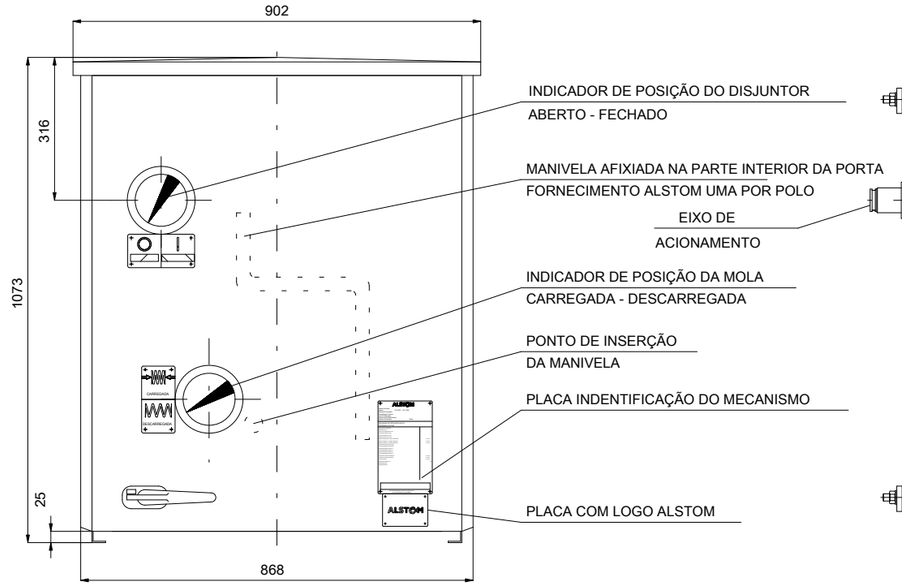

VISTA FRONTAL

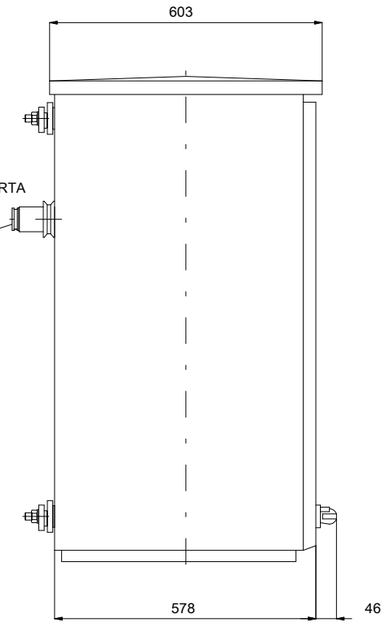

VISTA LATERAL

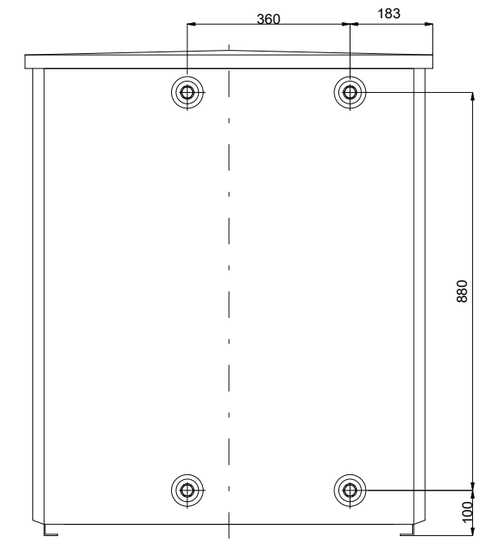

VISTA TRASEIRA

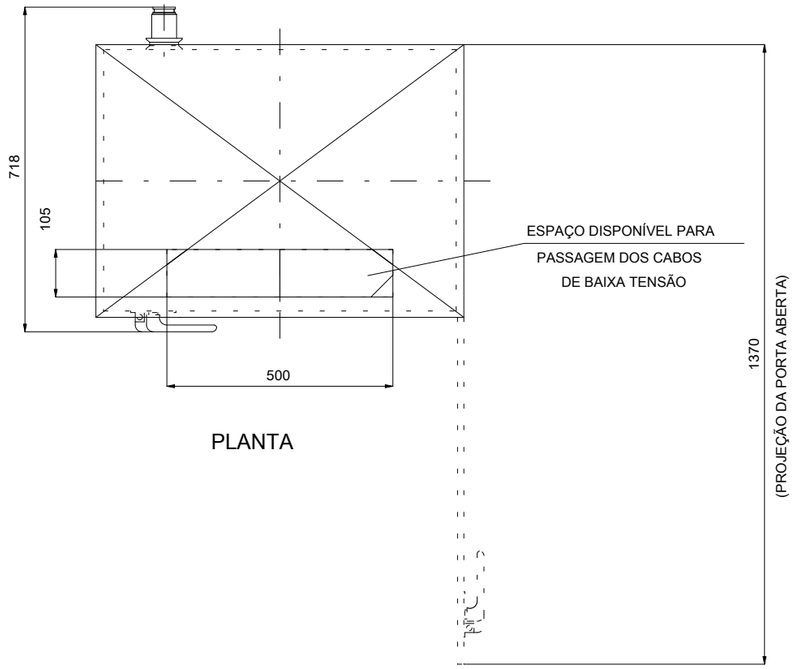

PLANTA

NOTAS:

- GRAU DE PROTEÇÃO: IP54
- MATERIAL: CHAPA ALUMÍNIO ~ 3mm
- MANIVELA DE CARREGAMENTO MANUAL, UMA PARA CADA ARMÁRIO, FIXADA NA PARTE INTERNA DA PORTA
- PARA CARREGAMENTO DA MOLA GIRAR NO SENTIDO HORÁRIO ~25 VOLTAS
- MASSA: 350kg
- TOLERÂNCIAS NÃO INDICADAS ±5%
- DIMENSÕES EM MILÍMETROS

ARQUIVO	COR	ESPESSURA
	1	0,13
	2	0,20
	3	0,30
	4	0,40
	5	0,50
	6	0,60
	7	0,25
	8	0,13
	9	0,13
	10	1,00
	11	0,13
	252	0,13
	253	0,13
	254	0,13
PLOTAGEM		

NOTA:

PROPRIETÁRIO: CONSÓRCIO CONEXÃO

FABRICANTE: ALSTOM

TÍTULO:
SE CURRAL NOVO DO PIAUÍ II - 500/230kV
TIPO GL317 + RPH2-550 kV - 4000A - 50kA
CABINE DO MECANISMO DE ACIONAMENTO FK3-1

Nº FABRICANTE: 5192170011.100

REV.: 2

Nº CLIENTE:

FOLHA 8 / 62

FORMATO: A3

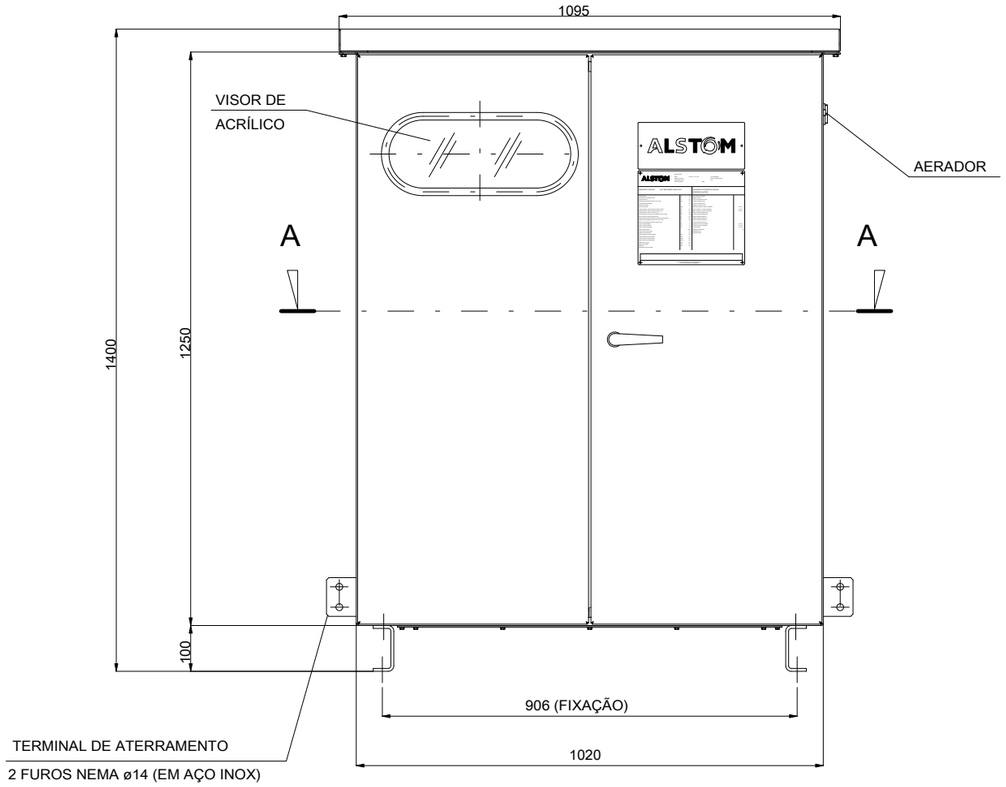

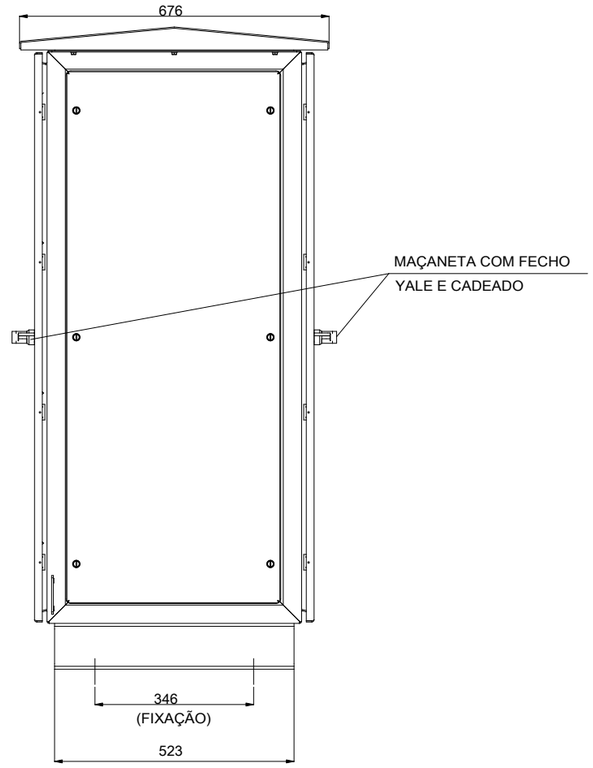

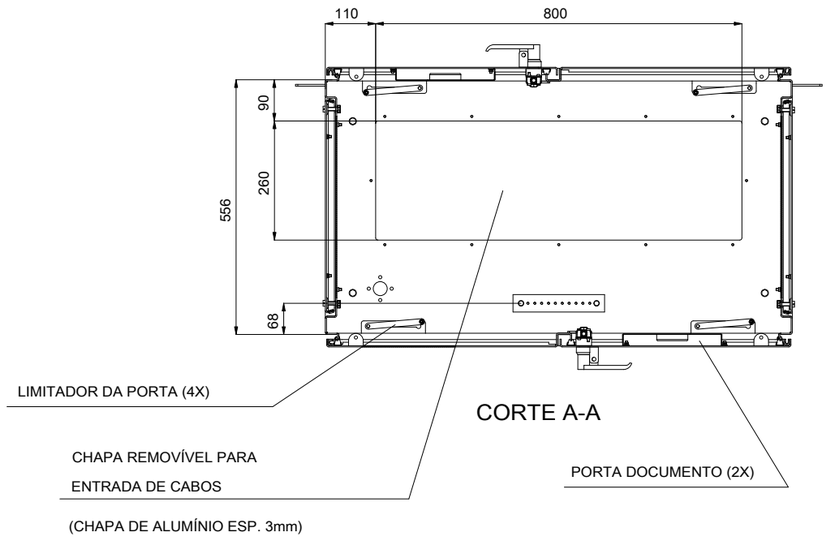

CORTE A-A

NOTAS:

- GRAU DE PROTEÇÃO: IP54
- MATERIAL: CHAPA DE AÇO 1010/20
- TRATAMENTO SUPERFICIAL: PINTURA A PÓ, ELETROSTÁTICA CONFORME NORMA NRDET-0009 ESPESSURA MÉDIA DE 120µm, CINZA MUNSELL N6,5
- MASSA: 80kg
- TOLERÂNCIAS NÃO INDICADAS ±5%
- DIMENSÕES EM MILÍMETROS
- PARA IÇAMENTO, CINTAR AO REDOR DO TELHADO.

ARQUIVO	COR	ESPESSURA
	1	0,13
	2	0,20
	3	0,30
	4	0,40
	5	0,50
	6	0,60
	7	0,25
	8	0,13
	9	0,13
	10	1,00
	11	0,13
	252	0,13
	253	0,13
	254	0,13
PLOTAGEM		

NOTA:		PROPRIETÁRIO: CONSÓRCIO CONEXÃO	FABRICANTE: ALSTOM	TÍTULO: SE CURRAL NOVO DO PIAUÍ II - 500/230kV TIPO GL317 + RPH2-550 kV - 4000A - 50kA CABINE DE COMANDO CENTRAL	Nº FABRICANTE: 5192170011.100 Nº CLIENTE:	REV.: 2 FOLHA 9 / 62

FORMATO: A3

PLACAS DE IDENTIFICAÇÃO

ALSTOM

Número de Série: *

Norma:	IEC 62271-100	Ano de Fabricação:	2015
Manual de Instruções:	D1154	Número de Pedido/Contrato:	
Especificação Técnica:	CHA-EP-222	TAG:	
Número do Desenho:	5192170011.100		

DISJUNTOR A GÁS SF6: GL317
APLICAÇÃO: SE CURRAL NOVO DO PIAUÍ II - 500/230kV

Tensão nominal:	Ur:	550kV
Corrente nominal de regime contínuo	Ir:	4000A
Frequência nominal	fr:	60Hz
Capacidade de interrupção nominal em curto circuito	Isc:	50kA
Componente alternada (eficaz)		50kA
Componente contínua		50%
Fator de primeiro pólo	Kpp	1,5
Tensão suportável nominal a frequência industrial (eficaz)	Uf:	620kV
Tensão suportável nominal a impulso atmosférico (pico)	Ui:	1550kVp
Tensão suportável impulso de manobra (pico)	Us	1175kVp
Corrente suportável nominal de curta duração e tempo de duração	Ik/t:	50kA/3s
Valor de crista da corrente suportável nominal	Ip:	130kA
Capacidade de interrupção nominal em discordância de fases (eficaz)	Id:	12,5kA
Capacidade de estabelecimento nominal em curto circuito	Ic:	130kA
Capacidade de interrupção nominal de linhas em vazio	Il:	500A
Tempo nominal interrupção	tb:	33,3ms
Tempo nominal de abertura	to:	20±2ms
Tempo nominal de fechamento	tc:	105±5ms
Resistor de pré-inserção		NA
Tempo de pré-inserção		NA
Capacitores de equalização		1200pF
Pressão nominal do gás SF6 (absoluta)	Pre:	1,00MPa
Baixa pressão 1º estágio SF6 (P1 absoluta)	Pae:	0,86Mpa
Baixa pressão 2º estágio SF6 (P2 absoluta)	Pme:	0,83MPa
Baixa pressão 3º estágio SF6 (P3 absoluta)	Pme2:	NA
Massa do gás (3 pólos)	Mg:	87,7kg
Massa pólo (completo)	Mp:	2120kg
Massa total	Mt:	8165kg
Sequência nominal de operação		O-0,3s-CO-3min-CO
Volume do Gás SF6		1276 m³

MECANISMO DE OPERAÇÃO À MOLAS FK3-5
REFERÊNCIA ALSTOM: 48.127.066-22

Motor (Tensão e tolerâncias)	220 Vca (+10-10%)
Potência do motor	1750 W
Tempo de carregamento da mola	<=10s
Corrente de regime do motor	10 A
Corrente de partida do motor	~30A
Rotações por minuto do motor	5000
Bobina de fechamento (Tensão e tolerâncias)	125 Vcc (90-140Vcc)
Bobina de abertura 1 (Tensão e tolerâncias)	125 Vcc (70-140Vcc)
Bobina de abertura 2 (Tensão e tolerâncias)	125 Vcc (70-140Vcc)
Potência da Bobina de fechamento	440W
Corrente da Bobina de fechamento	3,5A
Potência da Bobina de abertura 1	440W
Corrente da Bobina de abertura 1	3,5A
Potência da Bobina de abertura 2	440W
Corrente da Bobina de abertura 2	3,5A
Aquecimento (Tensão e tolerâncias)	220 Vca (+10-10%)
Iluminação (Tensão e tolerâncias)	220 Vca (+10-10%)
Tomada (Tensão)	220 Vca (+10-10%)
Massa total do Mecanismo	350kg
Energia Mola Fech.:	5500J
Energia Mola Abert.:	3400J
Tensionamento nominal Mola Fech.:	327.9 mm
Tensionamento nominal Mola Abert.:	210.7 mm

ALSTOM GRID ENERGIA Ltda-CNPJ 05.356.949/0002-23
Av. N. Sra. da Piedade, 1021-ITAJUBÁ-MG

205 × 233

*Gravar:
5192170011.100.1
5192170011.100.2
5192170011.100.3

Quantidade de Placas: 3

Fixar no armário central

COD. HIHI300246-01

ALSTOM

Número de Série: **

Norma:	IEC 62271-100
Manual de Instruções:	D1154
Especificação Técnica:	CHA-EP-222
Ano de Fabricação:	2015
Número de Pedido/Contrato:	
Número do Desenho:	5192170011.100

MECANISMO DE OPERAÇÃO À MOLAS FK3-5
REFERÊNCIA ALSTOM: 48.127.066-22

Motor (Tensão e tolerâncias)	220 Vca (+10-10%)
Potência do motor	1750 W
Tempo de carregamento da mola	<=10s
Corrente de regime do motor	10 A
Corrente de partida do motor	~30A
Rotações por minuto do motor	5000
Bobina de fechamento (Tensão e tolerâncias)	125 Vcc (90-140Vcc)
Bobina de abertura 1 (Tensão e tolerâncias)	125 Vcc (70-140Vcc)
Bobina de abertura 2 (Tensão e tolerâncias)	125 Vcc (70-140Vcc)
Potência da Bobina de fechamento	440W
Corrente da Bobina de fechamento	3,5A
Potência da Bobina de abertura 1	440W
Corrente da Bobina de abertura 1	3,5A
Potência da Bobina de abertura 2	440W
Corrente da Bobina de abertura 2	3,5A
Aquecimento (Tensão e tolerâncias)	220 Vca (+10-10%)
Iluminação (Tensão e tolerâncias)	220 Vca (+10-10%)
Tomada (Tensão)	220 Vca (+10-10%)
Massa total do Mecanismo	350kg
Energia Mola Fech.:	5500J
Energia Mola Abert.:	3400J
Tensionamento nominal Mola Fech.:	327.9 mm
Tensionamento nominal Mola Abert.:	210.7 mm

ALSTOM GRID ENERGIA Ltda-CNPJ 05.356.949/0002-23
Av. N. Sra. da Piedade, 1021-ITAJUBÁ-MG

205 × 120

**Gravar:
5192170011.100.1A
5192170011.100.1B
5192170011.100.1C

5192170011.100.2A
5192170011.100.2B
5192170011.100.2C

5192170011.100.3A
5192170011.100.3B
5192170011.100.3C

Quantidade de Placas: 9

Fixar nos comandos

COD. HIHI300247-01

Notas:

1 - Gravações de acordo com desenho de ordem de cliente;

2 - Acabamento: As letras e as linhas, são em baixo relevo de 0,1 a 0,4 mm.* na cor preta com fundo polido, com a maior profundidade possível, conforme tipo de letra;

3 - Desenho sem escala, para fabricação utilizar desenhos Nº: 28800171/ Cód. SAP: HIHI300246-01 e Nº: 28800172/ Cód. SAP: HIHI300247-01;

4 - Material: Aço Inoxidável AISI 304 espessura 1,0mm;

5 - Fixação com rebite de alumínio (furos de Ø 3mm);

6 - As informações técnicas dos capacitores de equalização e dos resistores de pré inserção estão mostrados na pág. 7 desse documento.

ARQUIVO	COR	ESPESSURA
	1	0,13
	2	0,20
	3	0,30
	4	0,40
	5	0,50
	6	0,60
	7	0,25
	8	0,13
	9	0,13
	10	1,00
	11	0,13
	252	0,13
	253	0,13
	254	0,13
PLOTAGEM		

NOTA:	PROPRIETÁRIO: CONSÓRCIO CONEXÃO	FABRICANTE: ALSTOM	TÍTULO: SE CURRAL NOVO DO PIAUÍ II - 500/230kV TIPO GL317 + RPH2-550 kV - 4000A - 50kA PLACAS DE IDENTIFICAÇÃO	Nº FABRICANTE: 5192170011.100 Nº CLIENTE:	REV.: 2 FOLHA 10 / 62

FORMATO: A3

TAG	QTD.	DESCRIÇÃO	FABRICANTE	Código equipamento	CÓD. SAP (ALSTOM)
+Q1E1, +Q2E1, +Q3E1, +Q10E3, +Q10E5	5	Chave fim de curso da porta para lâmpada.	SIEMENS	3SE5 250-OLC05	HIHI500185-01
+Q1B1, +Q2B1, +Q3B1, +Q10B1	4	Termostato 0 à 60º C	FINDER	7T.81.0.000.2403	HIHI500111-01
+Q1X1(44), +Q1X2(50), +Q2X1(44), +Q2X2(50), +Q3X1(44), +Q3X2(50), +Q10X1(133),	734	Borne 11mm OTTA 6	Phoenix	07 90 43 3	HIHI500554-01
+Q10X2(92), +Q10X3(69), +Q10X4(69), +Q10X5(69), +Q10XR(20)					
+Q10X20, +Q10X21	2	Borne OTTA 6-T Terminal seccionável tipo olhal 11 mm²	PHOENIX	07 90 44 6	
+Q10X20, +Q10X21	2	Placa de extremidade e separação D-OTTA 6-T	PHOENIX	07 90 45 9	HIHI500345-01
+Q10X1, +Q10X2(9), +Q10XR(2)	12	Placa de separação ATP-OTTA 6	Phoenix	07 90 47 5	HIHI500348-01
+Q10X1(27), +Q10X2(13)	40	Borne 18 mm OTTA 25-M5	Phoenix	07 90 48 8	HIHI500558-01
+Q10X1(2), +Q10X2	3	Placa de extremidade D-OTTA 25	PHOENIX	07 90 51 4	
DB1	1	Filtro de tensão 115/250V,10A para RPH2 (Instalado na Sala de Comando)	DELTA ELECTRONI	10DBAG5	HIHI501208-01
+Q1E21, +Q2E21, +Q3E21, +Q10E21, +Q10E41	5	Placa de extremidade D-UK 4/10	Phoenix	30 03 02 0	HIHI500342-01
+Q1E21(2), +Q2E21(2), +Q3E21(2), +Q10E21(2), +Q10E41(2)	10	Borne 4mm2 UK5N Terminal tipo pino	PHOENIX	30 04 36 2	HIHI500552-01
+Q1E21(2), +Q1X1(2), +Q1X2(2), +Q2E21(2), +Q2X1(2), +Q2X2(2), +Q3E21(2), +Q3X1(2),	118	Batente 9,5mm CLIPFIX 35 + REPERE	PHOENIX	30 22 21 8	HIHI500725-01
+Q3X2(2), +Q10E21(2), +Q10E41(2), +Q10X1(8), +Q10X2(4), +Q10X20(2), +Q10X21(2),					
+Q10X3(2), +Q10X4(2), +Q10X5(2), +Q10XR(2), +Q10XR1, +Q10XR2, 1, 2, 3, 4, 5, 6, 7, 8, 9,					
10, 11, 12, 13, 14, 15, 16, 17, 18, 19, 20, 21, 22, 23, 24, 25, 26, 27, 28, 29, 30, 31,					
32, 33, 34, 35, 36, 37, 38, 39, 40, 41, 42, 43, 44, 45, 46, 47, 48, 49, 50, 51, 52, 53,					
54, 55, 56, 57, 58, 59, 60, 61, 62, 63, 64, 65, 66, 67, 68, 69, 70					
71, 72	2	Suporte para Lâmpada da cabine	MOABE	48.125.480	HIHI300188-01
+Q171, +Q272, +Q373	3	Suporte para Lâmpada da cabine	MOABE	48.125.480_L	
+Q1LV1, +Q2LV3, +Q3LV2	3	Placa de montagem para tomada	ALSTOM	48.125.652	HIHI300187-01
+Q1S1, +Q1S3, +Q2S1, +Q2S3, +Q3S1, +Q3S3, +Q1S4, +Q2S4, +Q3S4	9	Contatos Auxiliares capacidade 15A	ALSTOM	49.105.100-01	HIHI501096-01
+Q1S2, +Q1S5, +Q2S2, +Q2S5, +Q3S2, +Q3S5	6	Contatos Auxiliares capacidade 15A	SEH	49.105.100-02	HIHI501095-01
+Q10K4, +Q10K5, +Q10K6, +Q10K8	4	Relé 56.34 125 Vcc 4NAF	FINDER	56.34.9.125.0000 + 96.74 + 096.71	HIHI500572-01
+Q10KAX, +Q10KMA, +Q10KMB, +Q10KMC	4	Relé 62.33 230 Vca 3NAF	FINDER	62.33.8.230.0040 + 92.03 + 092.71	HIHI500607-01
+Q10K1, +Q10K10, +Q10K2, +Q10K3, +Q10K7, +Q10K9, +Q10KA1, +Q10KA2, +Q10KF, +Q10KM,	15	Relé 62.33 125 Vcc 3NAF	FINDER	62.33.9.125.0040 + 92.03 + 092.71	HIHI500542-01
+Q10KP1, +Q10KP2, +Q10KP3, +Q10KS, +Q10KX					
+Q10RT1, +Q10RT2, +Q10RT3	3	Relé temporizado com atraso na desenergização 24..240 Vac\Vcc 2NAF	FINDER	83.62.0.240.0000	
+Q10RTA, +Q10RTB, +Q10RTC	3	Relé temporizado 85.02 125 Vcc 2NAF	FINDER	85.02.0.125.0000 + 94.72 + 094.81	HIHI500570-01
+Q10K3.1	1	Relé temporizado 85.04 125 Vcc 4NAF	FINDER	85.04.0.125.0000 + 94.74 + 094.81	HIHI500531-01
+Q1TM1, +Q2TM1, +Q3TM1, +Q10TM1	4	Tomada 2 pólos 20A 250V	PIAL LEGRAND	054333	
+Q10C17, +Q10C27, +Q10C37, +Q10C47	4	Contador de operação com 6 digitos 125Vcc sem reset	VEEDER-ROOT	779006-216	HIHI500353-01
+Q1X1, +Q1X2, +Q2X1, +Q2X2, +Q3X1, +Q3X2, +Q10X1(2), +Q10X2, +Q10X3, +Q10X4, +Q10X5,	13	Placa de extremidade D-OTTA 6	PHOENIX	0790417	HIHI500344-01
+Q10XR					
-6, -8	2	Cantoneira suporte para sincronismo	USINAGEM	20775005	
=A+Q10LV6	1	Suporte para componentes	USINAGEM	28800008	
+Q10S10	1	Chave seletora 3 posições ... pólos LOC-REM-MANUT - Extraível na posição MAN.	Kraus & Naimer	CA10-XXXXXXX	
+Q1WAD, +Q2WBD, +Q3WCD	3	Cabo CU Flex. 6x2.5 mm²	Poliron	Cabo CU Flex 6x2.5mm2	HIHI500092-01

ARQUIVO	COR	ESPESSURA
	1	0,13
	2	0,20
	3	0,30
	4	0,40
	5	0,50
	6	0,60
	7	0,25
	8	0,13
	9	0,13
	10	1,00
	11	0,13
	252	0,13
	253	0,13
	254	0,13
PLOTAGEM		

NOTA:

PROPRIETÁRIO: CONSÓRCIO CONEXÃO

FABRICANTE: ALSTOM

TÍTULO:
SE CURRAL NOVO DO PIAUÍ II - 500/230kV
TIPO GL317 + RPH2-550 kV - 4000A - 50kA
LISTA DE MATERIAIS

Nº FABRICANTE: 5192170011.100

REV.: 2

Nº CLIENTE:

FOLHA 11 / 62

FORMATO: A3

TAG	QTD.	DESCRIÇÃO	FABRICANTE	Código equipamento	CÓD. SAP (ALSTOM)
+Q1W1 A-S, +Q1W2 A-S AUX, +Q1W3 A-S AUX, +Q2W4 B-S, +Q2W5 B-S AUX, +Q2W6 B-S AUX,	9	Cabo CU Flex. 30x2.5 mm² Blindado	Poliron	Cabo CU Flex 30x2.5mm2 Binded	HIHI500088-01
+Q3W7 C-S, +Q3W8 C-S AUX, +Q3W9 C-S AUX					
+Q10H1	1	Indicador luminoso verde 110...130 Vcc	ABB	CL-515G	HIHI500691-01/HIHI500674-01
+Q10H2	1	Indicador luminoso vermelho 110...130 Vcc	ABB	CL-515R	HIHI500690-01/HIHI500662-01
+Q10H4	1	Indicador luminoso branco 110...130 Vcc	ABB	CL-515W	
+Q10H3	1	Indicador luminoso amarelo 110...130 Vcc	ABB	CL-515Y	HIHI500692-01/HIHI500675-01
+Q1B11, +Q2B11, +Q3B11	3	Densimetro para GL314X/GL315D/GL317 faixa -0,1 MPa; 1,1 MPa rel.	WIKA	GL314X/GL315D/GL317	HIHI500302-01
+Q1E2, +Q2E2, +Q3E2, +Q10E2, +Q10E4	5	Lâmpada fluorescente 220Vca - E27 - 15W - Espiral - Modelo Lamp Twist T2	OSRAM DULUXSTAR	LAMPTWIST-T2-15W/865/220-240V	
-MO3, -MO4, =A+Q10MO37, =A+Q10MO40	4	Trilho DIN T Rail 35 mm para Rack		LV_T_Rail_Rack	
+Q10S12, +Q10S13	2	Botão verde 4NA+2NF	ABB	MP1-40G-42	
+Q10S11	1	Botão vermelho 2NA+2NF	ABB	MP1-40R-22	
+Q10S14	1	Botão amarelo 1NA+1NF	ABB	MP1-40Y-11	HIHI500688-01
+Q1R1, +Q2R1, +Q3R1, +Q10R1	4	Resistor de aquecimento 220V 60W	OHMIC	OHRDP 60W-220V	HIHI300109-03
+Q1R11, +Q2R11, +Q3R11, +Q10R11	4	Resistência de aquecimento 220V 100W	OHMIC	OHRDP 100W-220V	HIHI300109-01
RPH21	1	Relé de sincronismo RPH2-1SIA0	ALSTOM	RPH2-1SIA0	HIHI501205-01
+Q10D2, +Q10D3, +Q10D4	3	Bobina de Disparo	ABB	S2C-A2	
+Q10D1, +Q10D2, +Q10D3, +Q10D4, +Q10D5, +Q10D6, +Q10D7, +Q10D1, +Q10D2, +Q10D3, +Q10D4	14	Contato auxiliar para disjuntor 1NAF estado	ABB	S2C-S/H6R	
+Q10D5, +Q10D6, +Q10D7					
+Q10D2, +Q10D3, +Q10D4, +Q10D5, +Q10D6, +Q10D7	6	Disjuntor 2P curva C 10A	ABB	S202-C10	
+Q10D1	1	Disjuntor 2P curva C 20A	ABB	S202-C20	
+Q1M1, +Q2M1, +Q3M1	3	Motor 220 Vca 1750W para FK3-4/FK3-5	GROSCHOPP	S49101018-01	HIH49101018-01
+Q1Y1, +Q1Y2, +Q1Y3, +Q2Y1, +Q2Y2, +Q2Y3, +Q3Y1, +Q3Y2, +Q3Y3	9	Bobina de manobra 125 Vcc - 440 W	ALSTOM	S49102101-20	HI49102101-20
+Q1RS1, +Q2RS1, +Q3RS1	3	Relé Térmico Com Contato Auxiliar 1NA+1NF-7.5 A 11A + Base BD25/25	ABB	TA25DU-11 + BD25/25	
+Q1-1	1	Painel de aparelhos para comando FK3-4/ FK3-5	MOABE	VLD010584--D01D	HIHI400070-01
+Q10V1, +Q10V2, +Q10V3, +Q10V4, +Q10V5, +Q10V6	6	Borne ZLD-21-M5 com diodo SKN-26/16	Zilocchi	ZLD-21-M5	
+Q10RS1, +Q10RS2	2	Relé de supervisão de bobinas de disjuntor - Vac: 60 à 270 Vac 50/60Hz - Vdc: 60 à 380 Vcc	Zilocchi	ZLKS-02	HIHI501479-01

ARQUIVO	COR	ESPESSURA
	1	0,13
	2	0,20
	3	0,30
	4	0,40
	5	0,50
	6	0,60
	7	0,25
	8	0,13
	9	0,13
	10	1,00
	11	0,13
	252	0,13
	253	0,13
	254	0,13
PLOTAGEM		

NOTA:

PROPRIETÁRIO: CONSÓRCIO CONEXÃO

FABRICANTE: ALSTOM

TÍTULO:
SE CURRAL NOVO DO PIAUÍ II - 500/230kV
TIPO GL317 + RPH2-550 kV - 4000A - 50kA
LISTA DE MATERIAIS

Nº FABRICANTE: 5192170011.100

REV.: 2

Nº CLIENTE:

FOLHA 12 / 62

FORMATO: A3

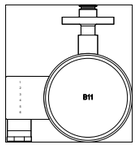

DENSÍMETRO

PARA AS PLAQUETAS A SEGUIR COMPLETAR
A GRAVAÇÃO CONFORME DESCRITO
USAR GPE 27X18

TM1
220 Vca

B1
TERMOSTATO

NOTA:
COTAS EM MILÍMETROS

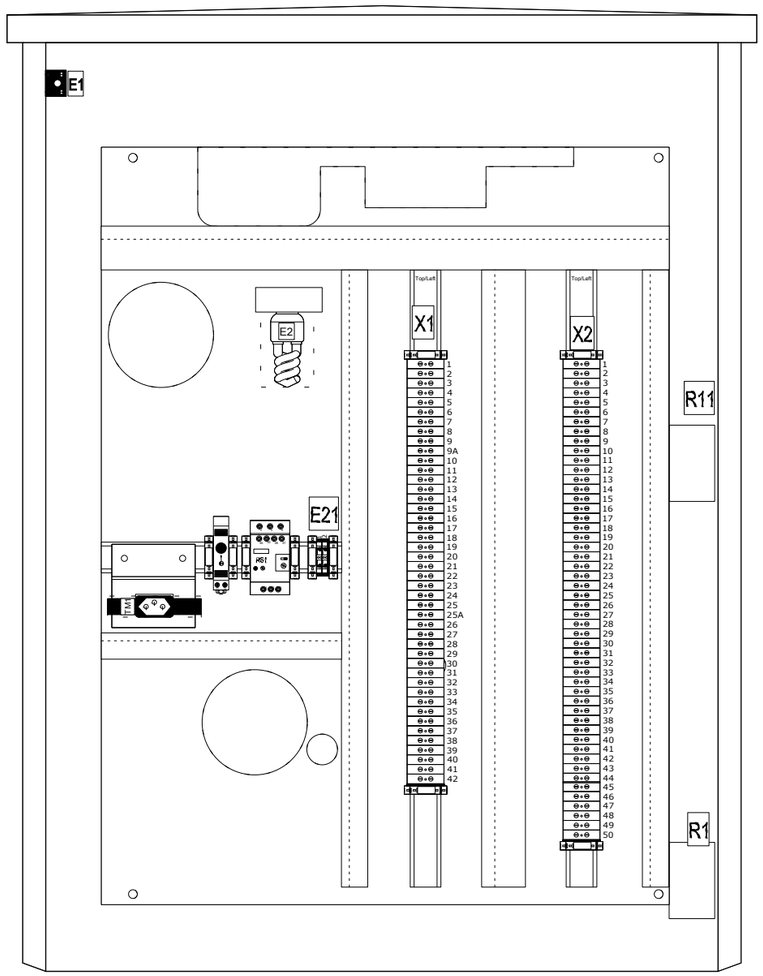

ARQUIVO	COR	ESPESSURA
	1	0,13
	2	0,20
	3	0,30
	4	0,40
	5	0,50
	6	0,60
	7	0,25
	8	0,13
	9	0,13
	10	1,00
	11	0,13
	252	0,13
	253	0,13
	254	0,13
PLOTAGEM		

NOTA:

PROPRIETÁRIO:
CONSÓRCIO CONEXÃO

FABRICANTE:
ALSTOM

TÍTULO:
SE CURRAL NOVO DO PIAUÍ II - 500/230kV
TIPO GL317 + RPH2-550 kV - 4000A - 50kA
LAYOUT ARMÁRIO DE ACIONAMENTO (Q1, Q2, Q3)

Nº FABRICANTE: 5192170011.100

REV.: 2

Nº CLIENTE:

FOLHA 13 / 62

FORMATO: A3

PAINEL SINCRONISMO Q10

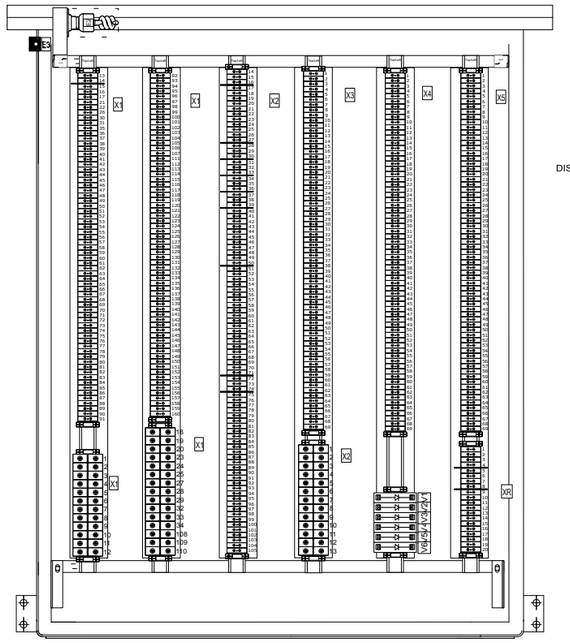

VISTA B

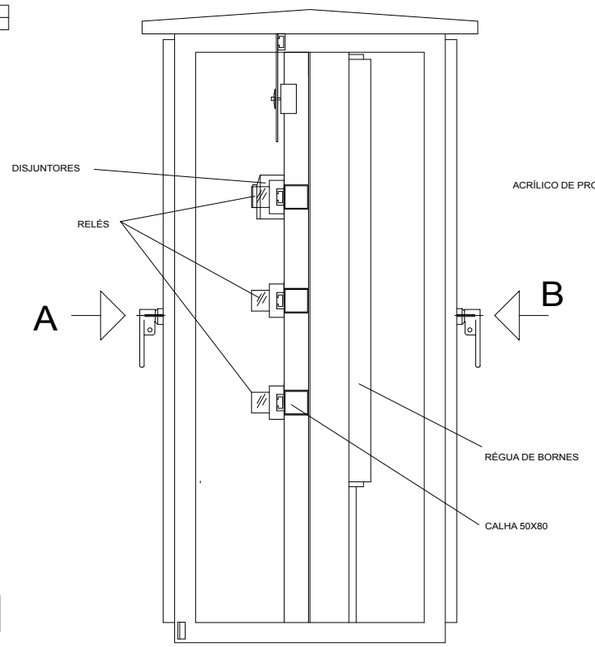

VISTA LATERAL

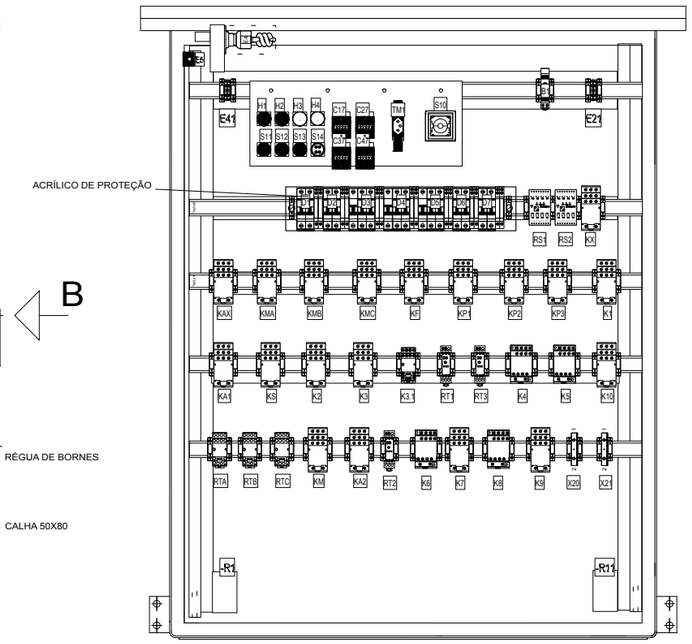

VISTA A

PARA AS PLAQUETAS A SEGUIR COMPLETAR
A GRAVAÇÃO CONFORME DESCRITO
USAR GPE 27X18

D1 CIRC. AUX.	C17 CONT. OP. Q1	H4 MOLA DESCARREGADA
D2 CIRC. MOTOR Q1	C27 CONT. OP. Q2	B1 TERMOSTATO
D3 CIRC. MOTOR Q2	C37 CONT. OP. Q3	S10 LOC. / REM. / MAN.
D4 CIRC. MOTOR Q3	C47 CONT. OP. DISJ.	S11 FECHAMENTO
D5 CIRC. FECH.	H1 DISJ. ABERTO	S12 ABERTURA 1
D6 CIRC. AB. 1	H2 DISJ. FECHADO	S13 ABERTURA 2
D7 CIRC. AB. 2	H3 MOLA CARREGADA	S14 RESET DISC. DE PÓLOS
		TM1 220 Vca

DETALHES E DIMENSÕES DA CABINE VER FL. 9/63
LISTA DETALHADA DOS COMPONENTES VER FOLHA 11 a 13/63

ARQUIVO	COR	ESPESSURA
	1	0,13
	2	0,20
	3	0,30
	4	0,40
	5	0,50
	6	0,60
	7	0,25
	8	0,13
	9	0,13
	10	1,00
	11	0,13
	252	0,13
	253	0,13
	254	0,13
PLOTAGEM		

NOTA:

PROPRIETÁRIO: CONSÓRCIO CONEXÃO

FABRICANTE: ALSTOM

TÍTULO:
SE CURRAL NOVO DO PIAUÍ II - 500/230kV
TIPO GL317 + RPH2-550 kV - 4000A - 50kA
LAY OUT DA CABINE DE COMANDO CENTRAL

Nº FABRICANTE: 5192170011.100

REV.: 2

Nº CLIENTE:

FOLHA 14 / 62

FORMATO: A3

TOMADA, AQUECIMENTO E ILUMINAÇÃO +Q1
220 Vca - (F-N)

TOMADA, AQUECIMENTO E ILUMINAÇÃO +Q2
220 Vca - (F-N)

TOMADA, AQUECIMENTO E ILUMINAÇÃO +Q3
220 Vca - (F-N)

TOMADA, AQUECIMENTO E ILUMINAÇÃO +Q10
220 Vca - (F-N)

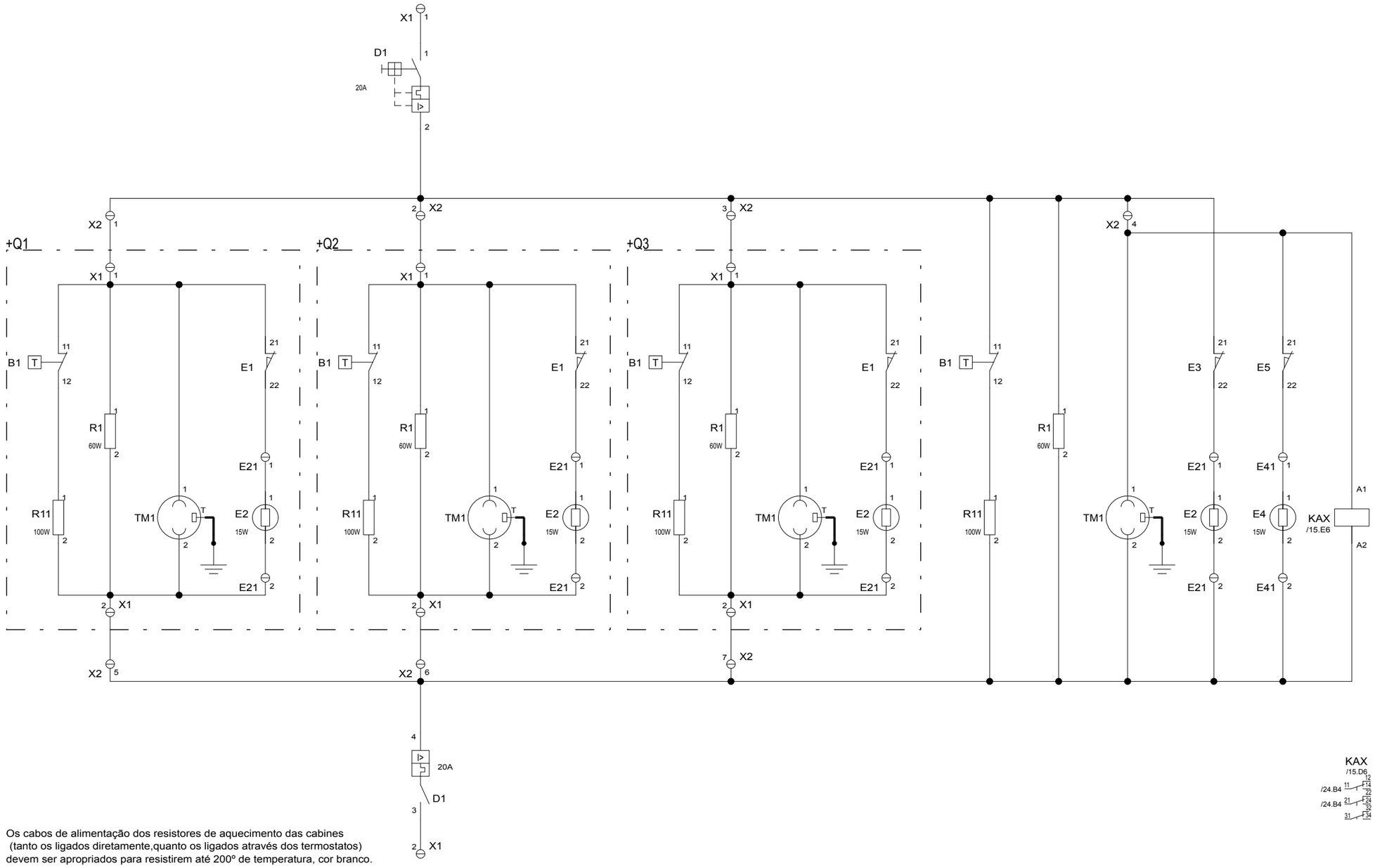

Os cabos de alimentação dos resistores de aquecimento das cabines
(tanto os ligados diretamente,quanto os ligados através dos termostatos)
devem ser apropriados para resistirem até 200º de temperatura, cor branco.

ARQUIVO	COR	ESPESSURA
	1	0,13
	2	0,20
	3	0,30
	4	0,40
	5	0,50
	6	0,60
	7	0,25
	8	0,13
	9	0,13
	10	1,00
	11	0,13
	252	0,13
	253	0,13
	254	0,13
PLOTAGEM		

NOTA:

PROPRIETÁRIO: CONSÓRCIO CONEXÃO

FABRICANTE: ALSTOM

TÍTULO:
SE CURRAL NOVO DO PIAUÍ II - 500/230kV
TIPO GL317 + RPH2-550 kV - 4000A - 50kA
CIRC. DE TOMADA, AQUECIMENTO E ILUMINAÇÃO

Nº FABRICANTE: 5192170011.100

REV.: 2

Nº CLIENTE:

FOLHA 15 / 62

FORMATO: A3

CIRCUITO DO MOTOR +Q1
220 Vca - (F-N)

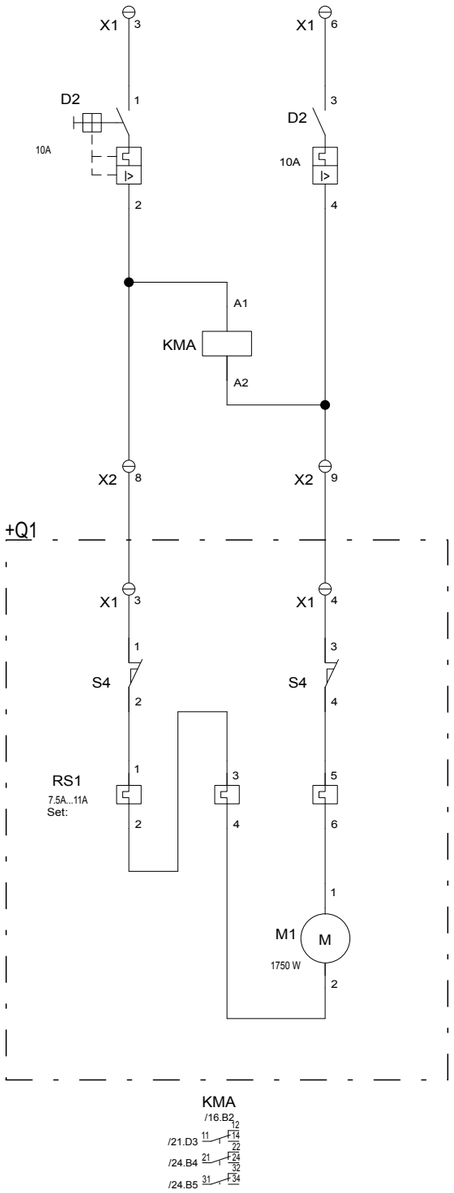

CIRCUITO DO MOTOR +Q2
220 Vca - (F-N)

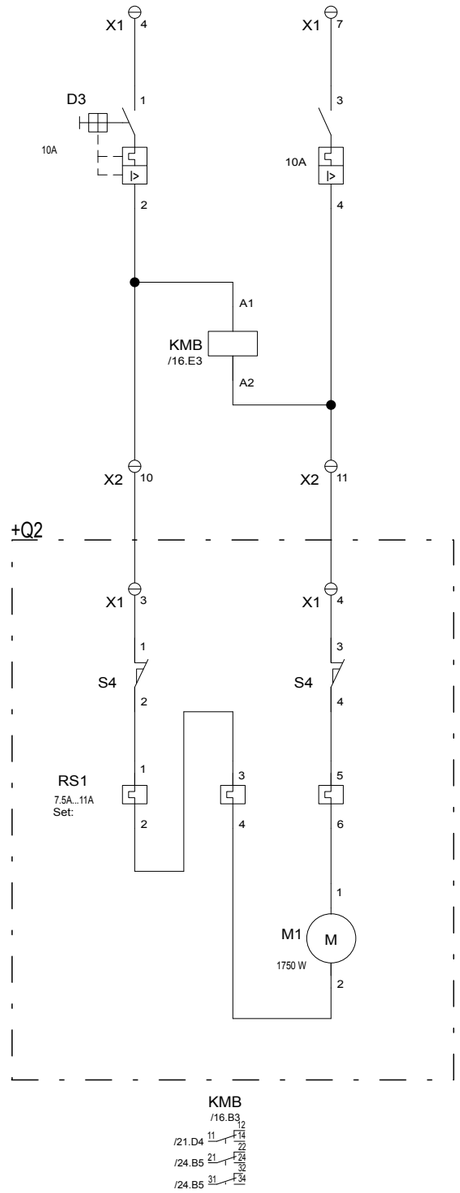

CIRCUITO DO MOTOR +Q3
220 Vca - (F-N)

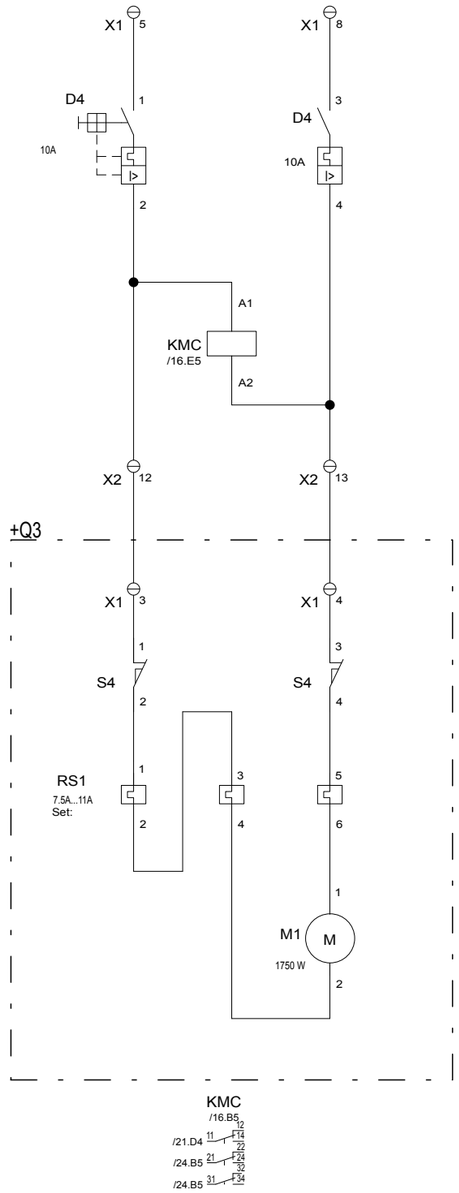

NOTAS:
1) AS CHAVES -S4 - DISPOSITIVO DE FIM-DE-CURSO DO MOTOR É ROBUSTA O SUFICIENTE PARA MANOBRAR OS MOTORES.
2) Em caso de falha da fonte de tensão auxiliar, a manivela removível permite carregar a mola de fechamento manualmente pág. 3/6 de I14-005p/01
3) O disjuntor possui um mecanismo que desacopla mecânicamente a manivela de carregamento da mola quando é realizado um comando elétrico LOCAL/REMOTO/MANUTENÇÃO de abertura/fechamento do disjuntor, não oferecendo risco ao operador que estiver manobrando a manivela.

ARQUIVO	COR	ESPESSURA
	1	0,13
	2	0,20
	3	0,30
	4	0,40
	5	0,50
	6	0,60
	7	0,25
	8	0,13
	9	0,13
	10	1,00
	11	0,13
	252	0,13
	253	0,13
	254	0,13
PLOTAGEM		

NOTA:

PROPRIETÁRIO: CONSÓRCIO CONEXÃO

FABRICANTE: ALSTOM

TÍTULO:
SE CURRAL NOVO DO PIAUÍ II - 500/230kV
TIPO GL317 + RPH2-550 kV - 4000A - 50kA
CIRCUITO DO MOTOR

Nº FABRICANTE: 5192170011.100

REV.: 2

Nº CLIENTE:

FOLHA 16 / 62

FORMATO: A3

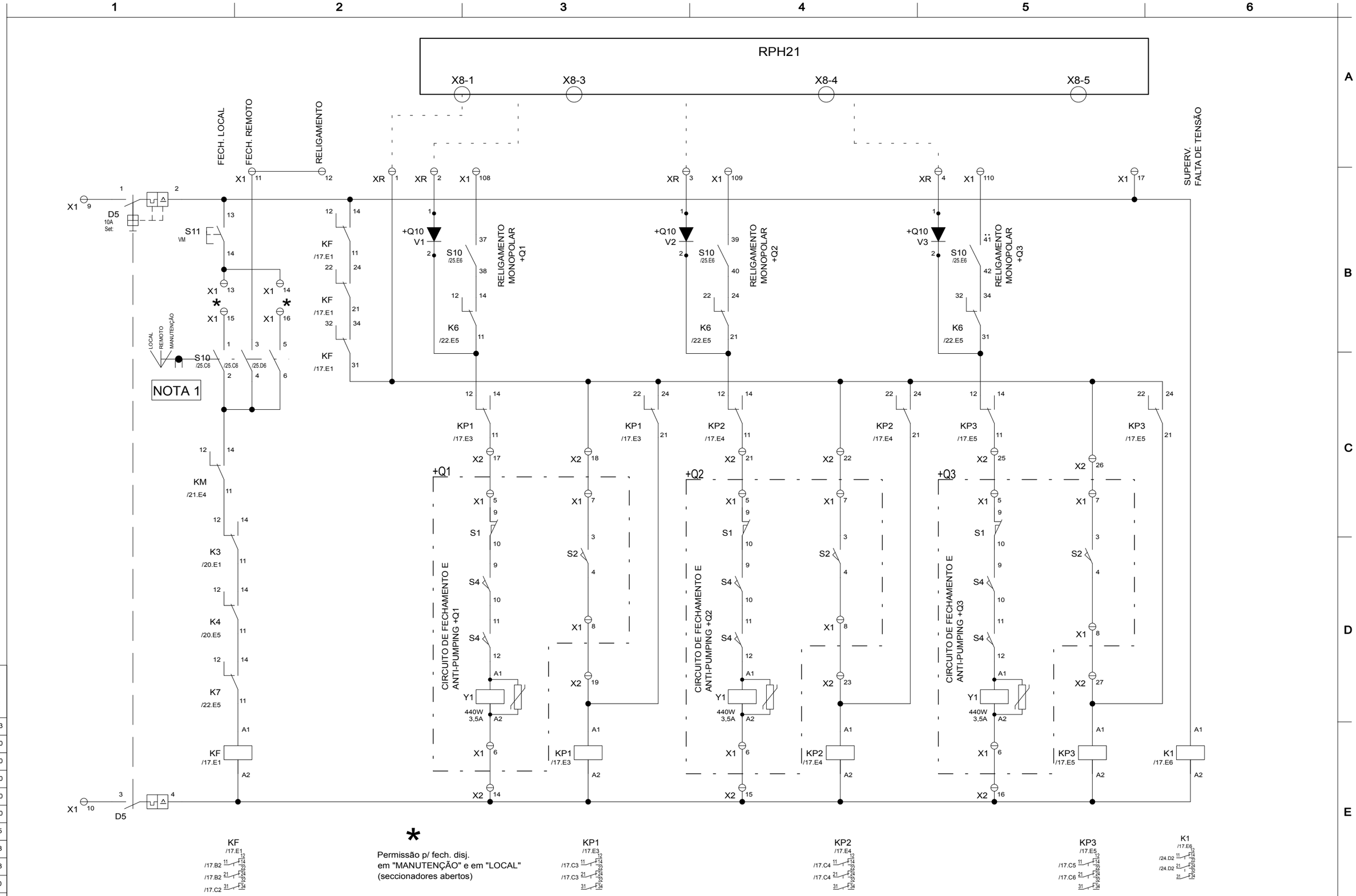

ARQUIVO	COR	ESPESSURA
	1	0,13
	2	0,20
	3	0,30
	4	0,40
	5	0,50
	6	0,60
	7	0,25
	8	0,13
	9	0,13
	10	1,00
	11	0,13
	252	0,13
	253	0,13
	254	0,13
PLOTAGEM		

NOTA:

1. Será fornecida chave Kraus Naimer com punho removível naposição MANUTENÇÃO

PROPRIETÁRIO: CONSÓRCIO CONEXÃO

FABRICANTE: ALSTOM

TÍTULO:
SE CURRAL NOVO DO PIAUÍ II - 500/230kV
TIPO GL317 + RPH2-550 kV - 4000A - 50kA
CIRCUITO DE FECHAMENTO

Nº FABRICANTE: 5192170011.100

REV.: 2

Nº CLIENTE:

FOLHA 17 / 62

FORMATO: A3

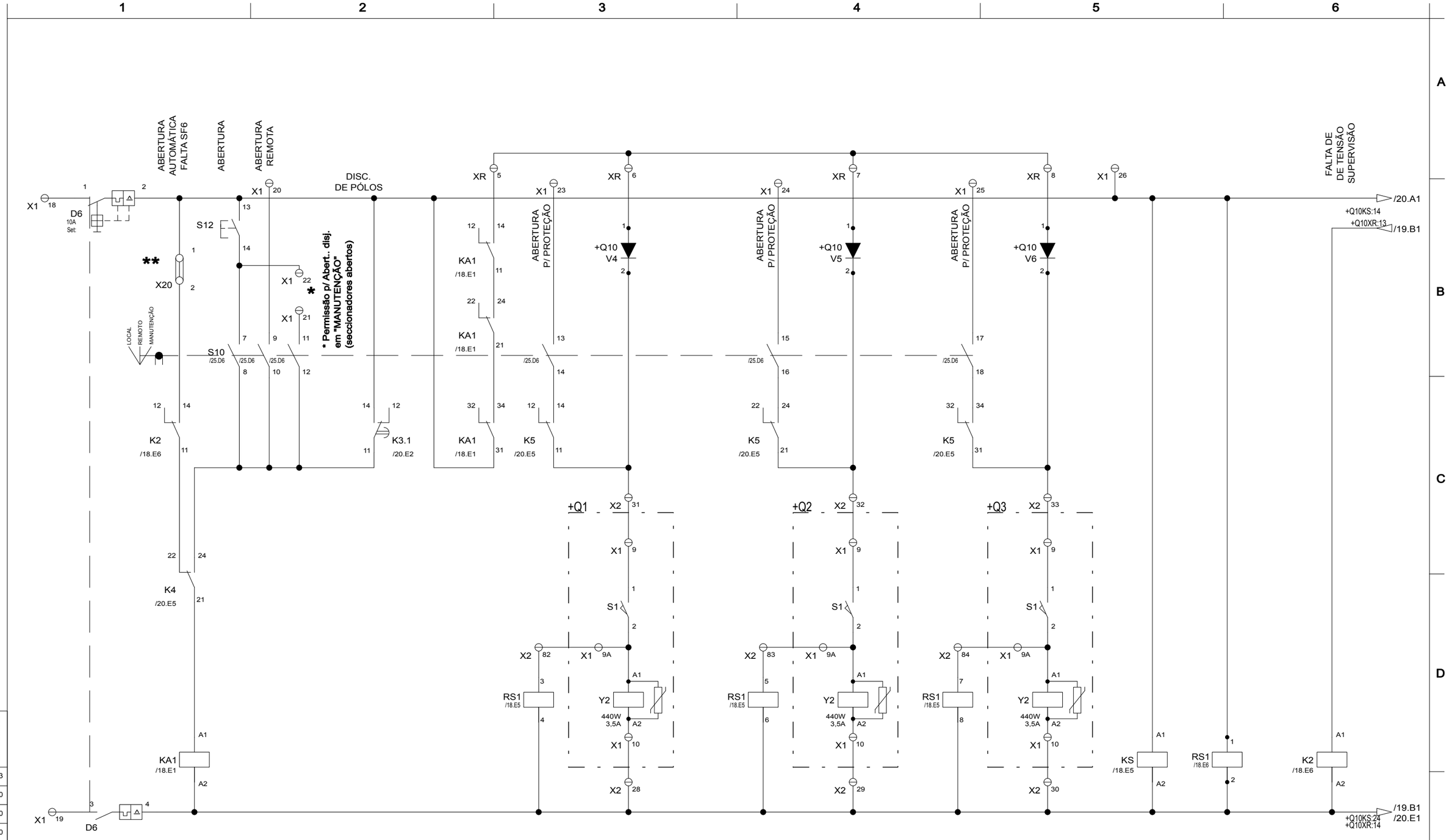

** PARA ABERTURA AUTOMÁTICA POR BAIXA PRESSÃO DE SF6,
O BORNE SECCIONÁVEL X20 DEVERÁ FICAR FECHADO.
CASO A OPÇÃ SEJA DA NÃO ABERTURA POR BAIXA PRESSÃO DE SF6,
BASTA SECCIONAR O BORNE.

ARQUIVO	COR	ESPESSURA
	1	0,13
	2	0,20
	3	0,30
	4	0,40
	5	0,50
	6	0,60
	7	0,25
	8	0,13
	9	0,13
	10	1,00
	11	0,13
	252	0,13
	253	0,13
	254	0,13
PLOTAGEM		

NOTA:

PROPRIETÁRIO: CONSÓRCIO CONEXÃO

FABRICANTE: ALSTOM

TÍTULO:
SE CURRAL NOVO DO PIAUÍ II - 500/230kV
TIPO GL317 + RPH2-550 kV - 4000A - 50kA
CIRCUITO DE ABERTURA 1

Nº FABRICANTE: 5192170011.100

REV.: 2

Nº CLIENTE:

FOLHA 18 / 62

FORMATO: A3

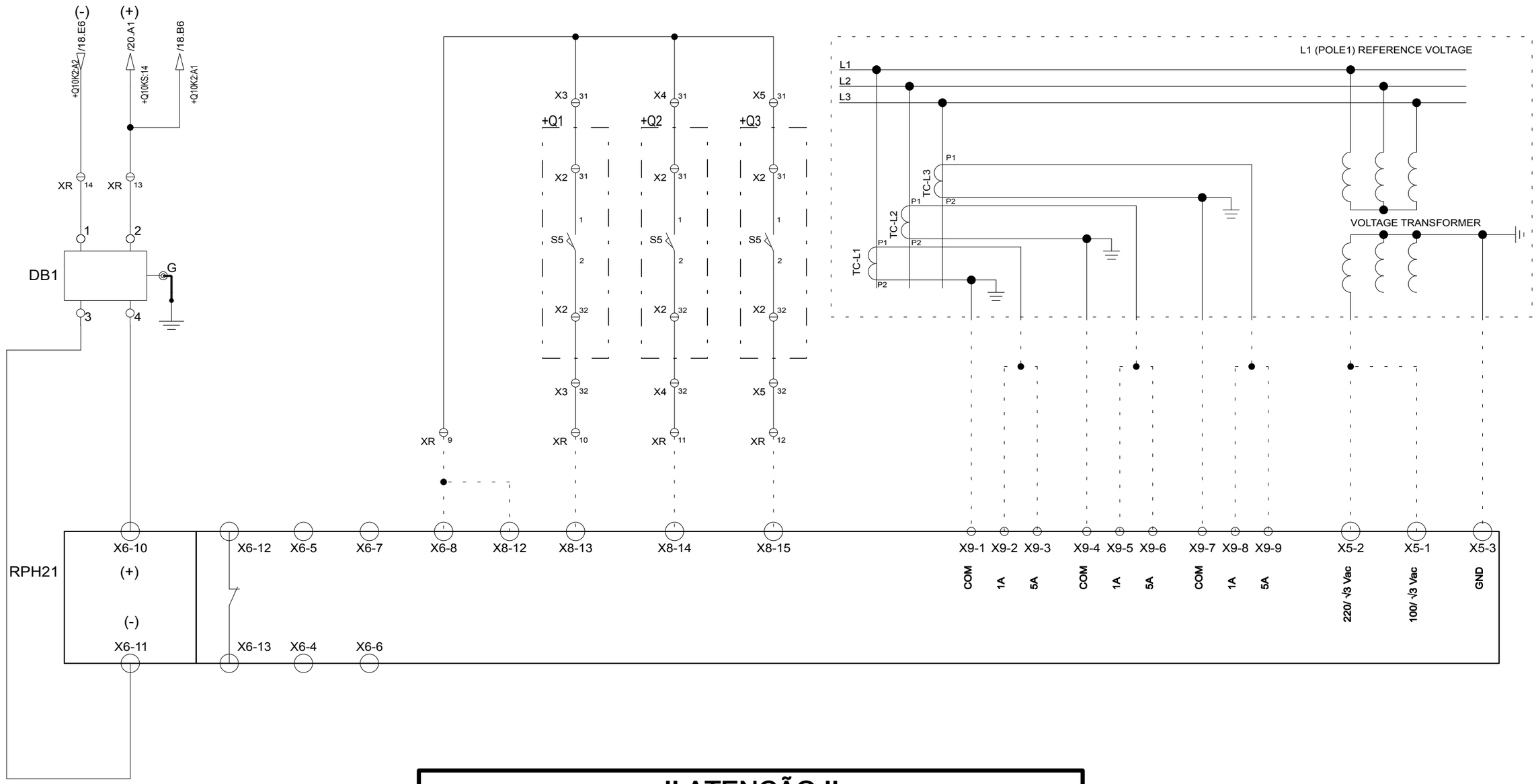

!! ATENÇÃO !!

By-passar o RPH2 leva à uma manobra sem controle do disjuntor A.T.
==> Perigo para equipamentos de A.T.!!

** A SER CONECTEDO DE ACORDO COM A FASE DE MEDIÇÃO DA TENSÃODE REFERÊNCIA E AFETAÇÃO DOS POLOS AS FASES DA REDE

ARQUIVO	COR	ESPESSURA
	1	0,13
	2	0,20
	3	0,30
	4	0,40
	5	0,50
	6	0,60
	7	0,25
	8	0,13
	9	0,13
	10	1,00
	11	0,13
	252	0,13
	253	0,13
	254	0,13
PLOTAGEM		

NOTA:		PROPRIETÁRIO: CONSÓRCIO CONEXÃO	FABRICANTE: ALSTOM	TÍTULO: SE CURRAL NOVO DO PIAUÍ II - 500/230kV TIPO GL317 + RPH2-550 kV - 4000A - 50kA CONEXÃO DO RPH2	Nº FABRICANTE: 5192170011.100	REV.: 2
					Nº CLIENTE:	FOLHA 19 / 62

FORMATO: A3

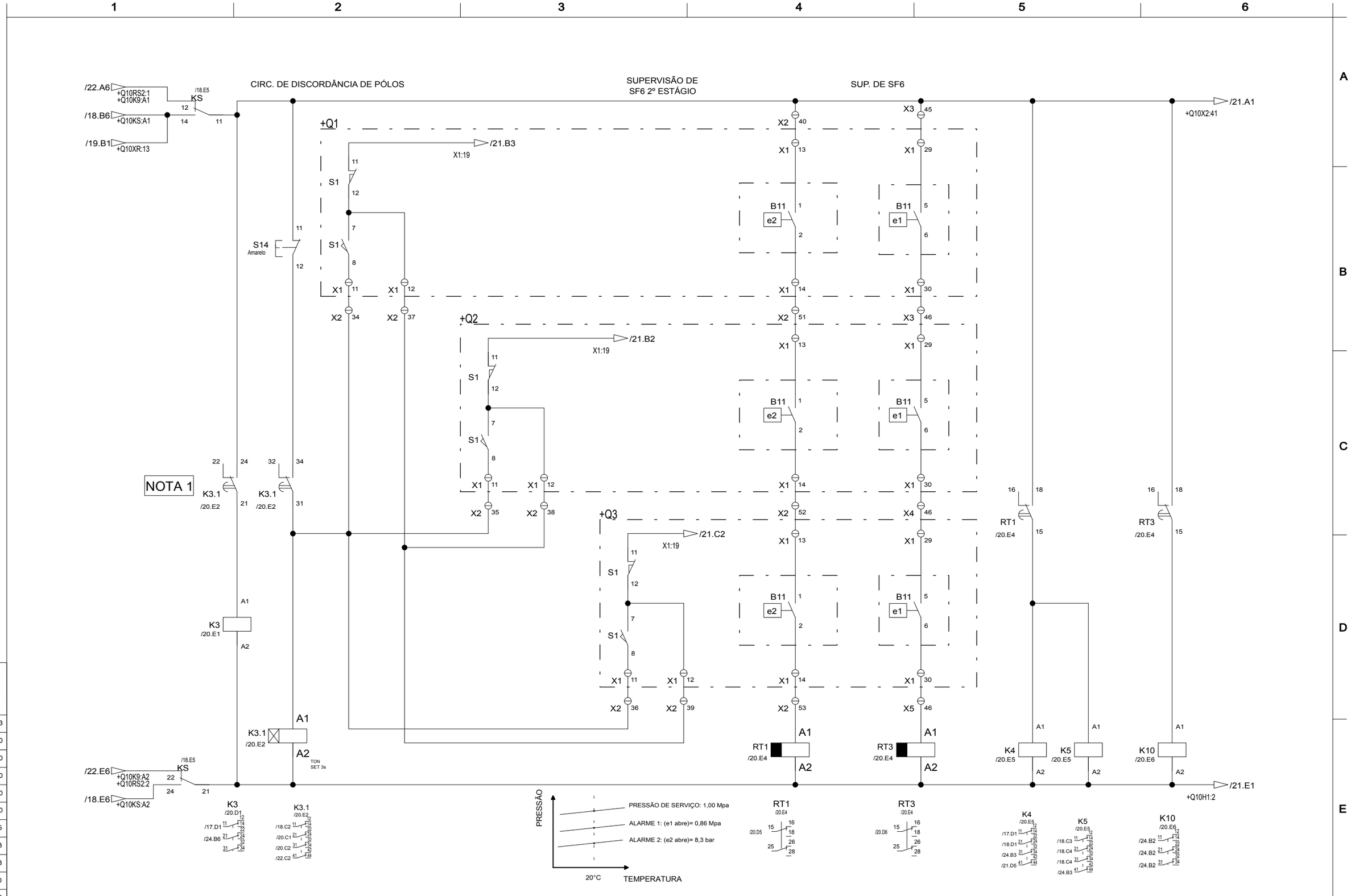

ARQUIVO	COR	ESPESSURA
	1	0,13
	2	0,20
	3	0,30
	4	0,40
	5	0,50
	6	0,60
	7	0,25
	8	0,13
	9	0,13
	10	1,00
	11	0,13
	252	0,13
	253	0,13
	254	0,13
PLOTAGEM		

NOTA: 1. Rele temporizado e regulavel que atua quando ha discordância abrindo o disjuntor e travando seu fechamento até que se aperte botão (Amarelo) de desbloqueio S14.

PROPRIETÁRIO: CONSÓRCIO CONEXÃO

FABRICANTE: ALSTOM

TÍTULO: SE CURRAL NOVO DO PIAUÍ II - 500/230kV
TIPO GL317 + RPH2-550 kV - 4000A - 50kA
CIRC. DE DISCORDÂNCIA DE PÓLOS E SUPERVISÃO

Nº FABRICANTE: 5192170011.100

REV.: 2

Nº CLIENTE:

FOLHA 20 / 62

FORMATO: A3

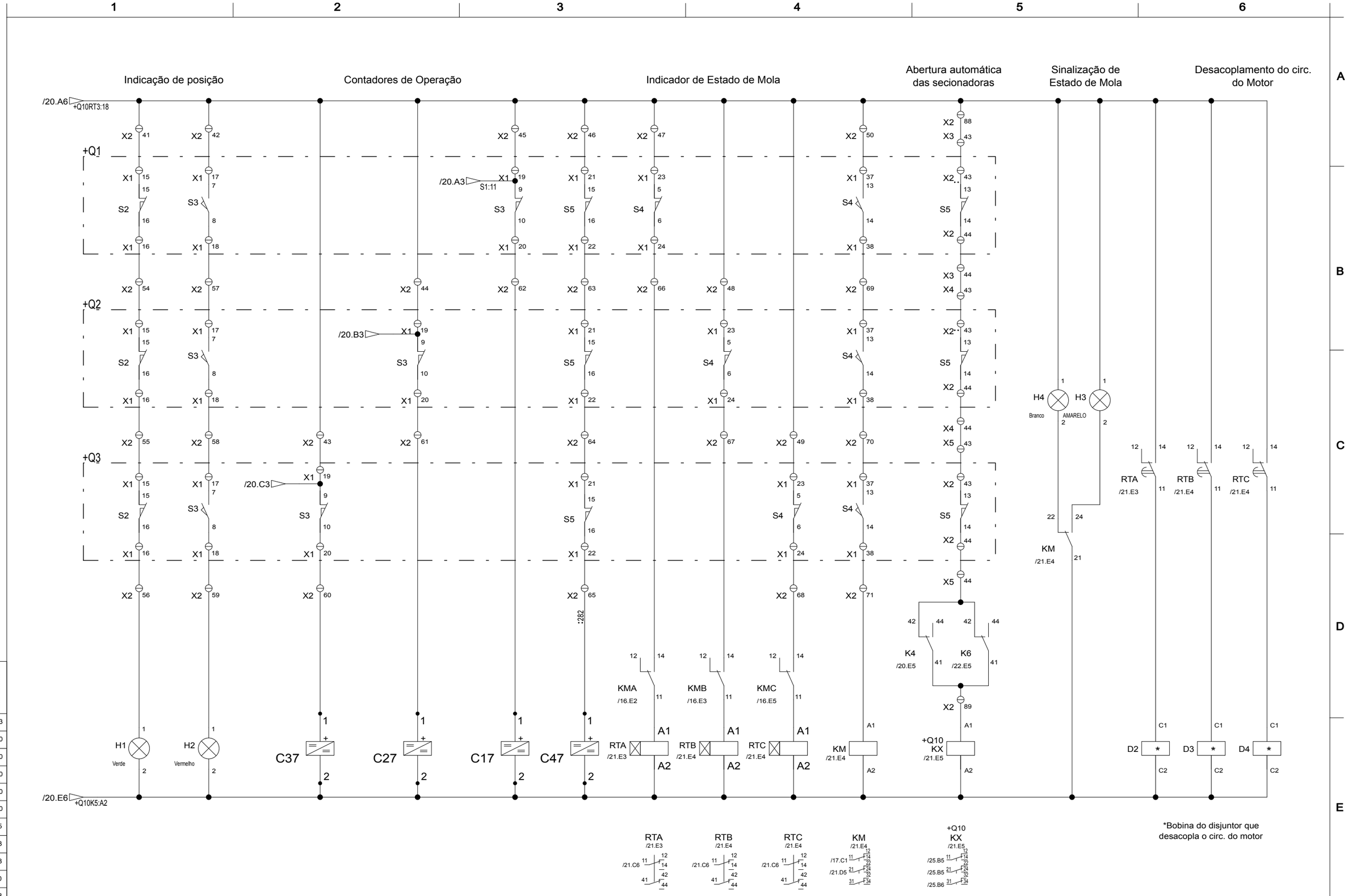

ARQUIVO	COR	ESPESSURA
	1	0,13
	2	0,20
	3	0,30
	4	0,40
	5	0,50
	6	0,60
	7	0,25
	8	0,13
	9	0,13
	10	1,00
	11	0,13
	252	0,13
	253	0,13
	254	0,13
PLOTAGEM		

NOTA:

PROPRIETÁRIO:
CONSÓRCIO CONEXÃO

FABRICANTE:
ALSTOM

TÍTULO:
SE CURRAL NOVO DO PIAUÍ II - 500/230kV
TIPO GL317 + RPH2-550 kV - 4000A - 50kA
CIRC. DE INDIC E CONT. DE OPERAÇÕES

Nº FABRICANTE: 5192170011.100

REV.: 2

Nº CLIENTE:

FOLHA 21 / 62

FORMATO: A3

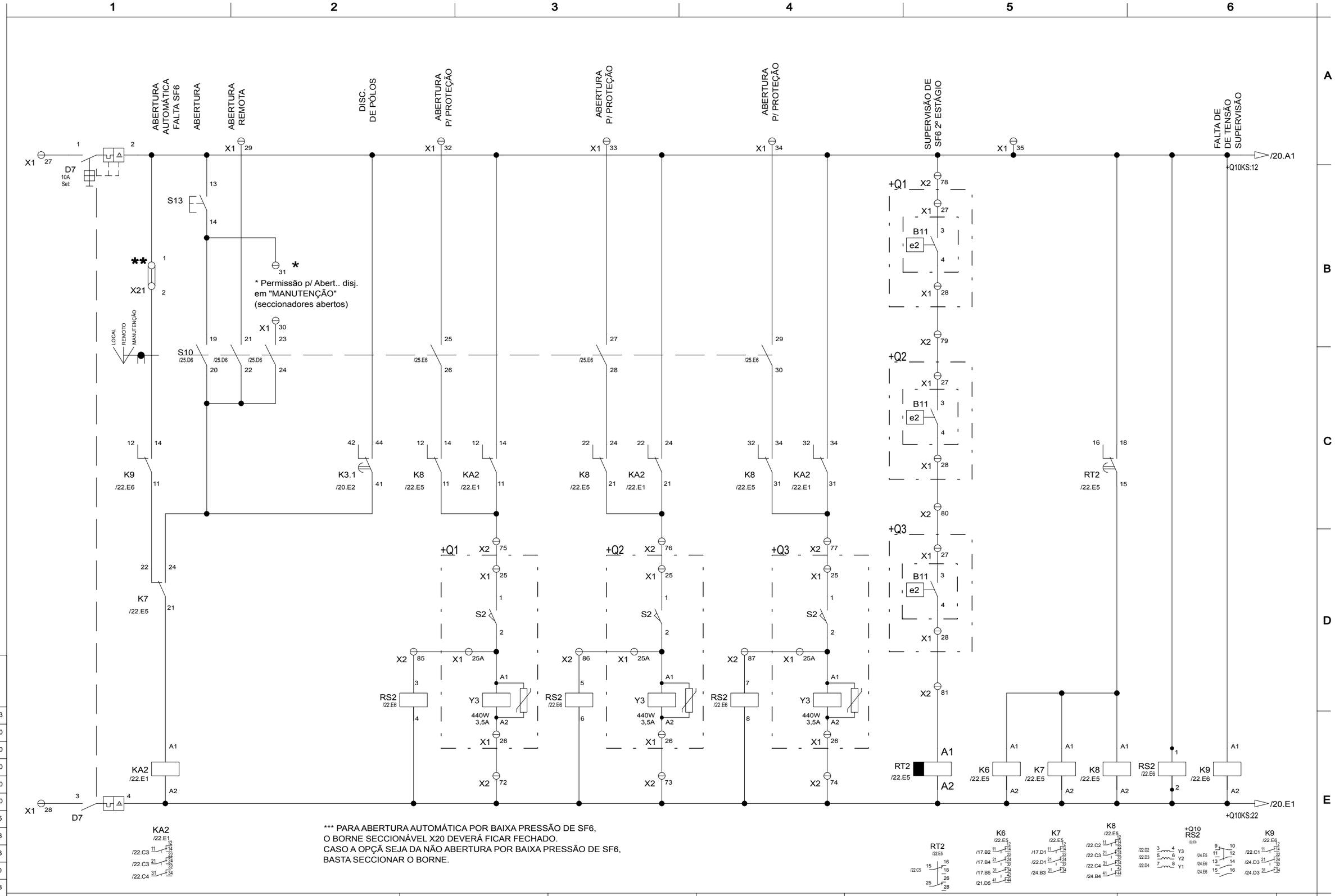

ARQUIVO	COR	ESPESSURA
	1	0,13
	2	0,20
	3	0,30
	4	0,40
	5	0,50
	6	0,60
	7	0,25
	8	0,13
	9	0,13
	10	1,00
	11	0,13
	252	0,13
	253	0,13
	254	0,13
PLOTAGEM		

NOTA:

PROPRIETÁRIO: CONSÓRCIO CONEXÃO

FABRICANTE: ALSTOM

TÍTULO:
SE CURRAL NOVO DO PIAUÍ II - 500/230kV
TIPO GL317 + RPH2-550 kV - 4000A - 50kA
CIRCUITO DE ABERTURA 2 E SUP. DE SF6

Nº FABRICANTE: 5192170011.100

REV.: 2

Nº CLIENTE:

FOLHA 22 / 62

FORMATO: A3

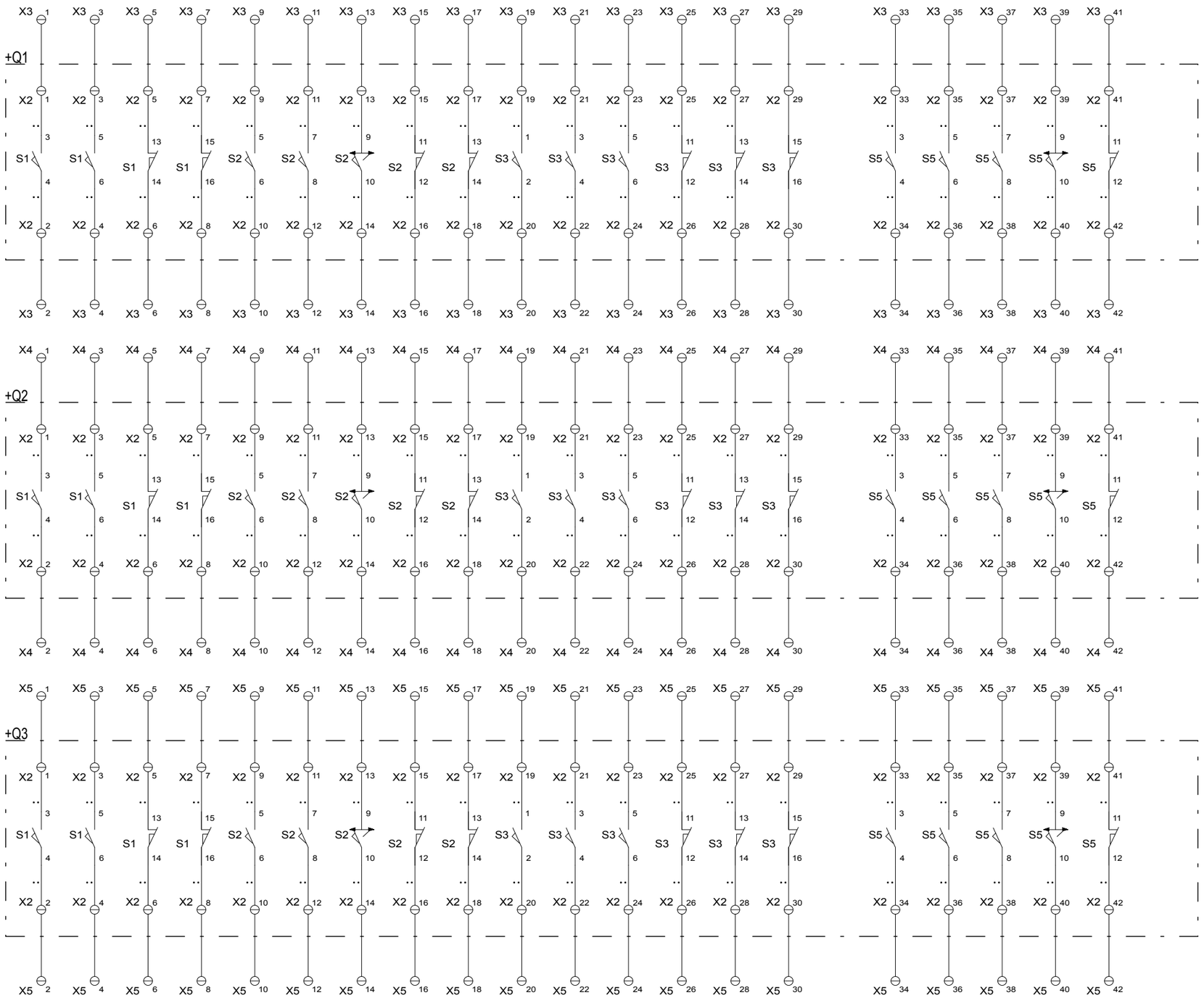

BORNES RESERVAS Q10

X1 135 X1 136 X1 137 X1 138 X1 139 X1 140
X1 141 X1 142 X1 143 X1 144 X1 145 X1 146
X1 147 X1 148 X1 149 X1 150 X1 151 X1 152
X1 153 X1 154 X1 155 X1 156 X1 157 X1 158
X1 159 X1 160
X2 90 X2 91 X2 92 X2 93 X2 94 X2 95
X2 96 X2 97 X2 98 X2 99 X2 100 X2 101
X2 102 X2 103 X2 104 X2 105
X3 53 X3 54 X3 55 X3 56 X3 57 X3 58
X3 59 X3 60 X3 61 X3 62 X3 63 X3 64
X3 65 X3 66 X3 67 X3 68 X3 69
X4 53 X4 54 X4 55 X4 56 X4 57 X4 58
X4 59 X4 60 X4 61 X4 62 X4 63 X4 64
X4 65 X4 66 X4 67 X4 68 X4 69
X5 53 X5 54 X5 55 X5 56 X5 57 X5 58
X5 59 X5 60 X5 61 X5 62 X5 63 X5 64
X5 65 X5 66 X5 67 X5 68 X5 69

ARQUIVO	COR	ESPESSURA
	1	0,13
	2	0,20
	3	0,30
	4	0,40
	5	0,50
	6	0,60
	7	0,25
	8	0,13
	9	0,13
	10	1,00
	11	0,13
	252	0,13
	253	0,13
	254	0,13
PLOTAGEM		

NOTA:

PROPRIETÁRIO: CONSÓRCIO CONEXÃO

FABRICANTE: ALSTOM

TÍTULO:
SE CURRAL NOVO DO PIAUÍ II - 500/230kV
TIPO GL317 + RPH2-550 kV - 4000A - 50kA
CONTATOS AUXILIARES

Nº FABRICANTE: 5192170011.100

REV.: 2

Nº CLIENTE:

FOLHA 23 / 62

FORMATO: A3

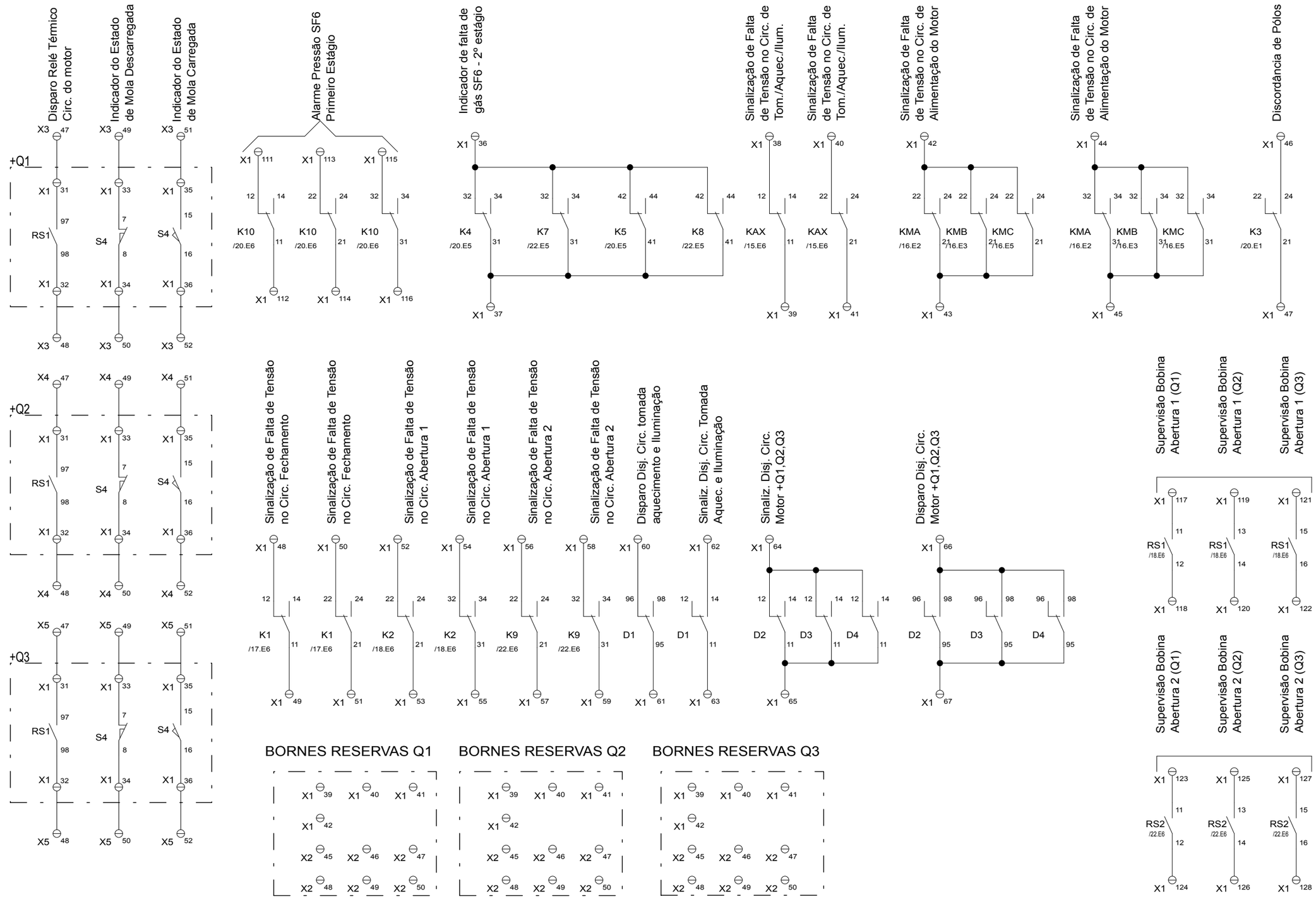

ARQUIVO	COR	ESPESSURA
	1	0,13
	2	0,20
	3	0,30
	4	0,40
	5	0,50
	6	0,60
	7	0,25
	8	0,13
	9	0,13
	10	1,00
	11	0,13
	252	0,13
	253	0,13
	254	0,13
PLOTAGEM		

NOTA:

PROPRIETÁRIO: CONSÓRCIO CONEXÃO

FABRICANTE: ALSTOM

TÍTULO: SE CURRAL NOVO DO PIAUÍ II - 500/230kV
TIPO GL317 + RPH2-550 kV - 4000A - 50kA
SINALIZAÇÃO

Nº FABRICANTE: 5192170011.100

REV.: 2

Nº CLIENTE:

FOLHA 24 / 62

FORMATO: A3

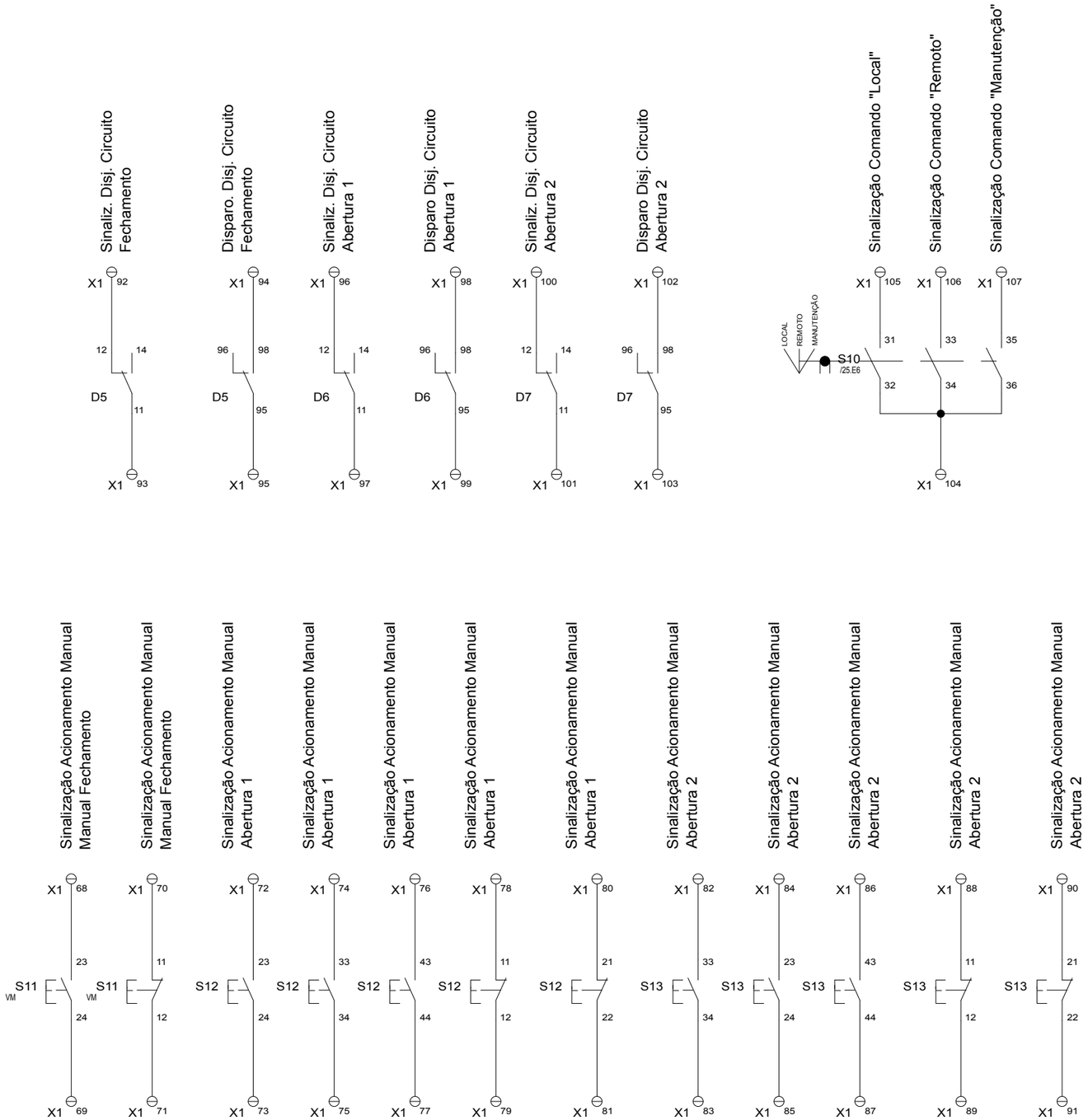

Abertura automática
das secionadoras

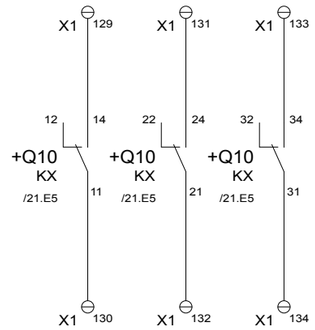

S10

Contact \ Position	LOCAL	REMOTO	MANUTENÇÃO	
1 - 2	X			/17.C1
3 - 4		X		/17.C2
5 - 6			X	/17.C2
7 - 8	X			/18.B1
9 - 10		X		/18.B2
11 - 12			X	/18.B2
13 - 14	X	X		/18.B3
15 - 16	X	X		/18.B4
17 - 18	X	X		/18.B4
19 - 20	X			/22.C1
21 - 22		X		/22.C1
23 - 24			X	/22.C2
25 - 26	X	X		/22.C2
27 - 28	X	X		/22.C3
29 - 30	X	X		/22.C4
31 - 32	X			/25.B3
33 - 34		X		/25.B3
35 - 36			X	/25.B4
37 - 38		X		/17.B3
39 - 40		X		/17.B4
41 - 42		X		/17.B5

ARQUIVO	COR	ESPESSURA
	1	0,13
	2	0,20
	3	0,30
	4	0,40
	5	0,50
	6	0,60
	7	0,25
	8	0,13
	9	0,13
	10	1,00
	11	0,13
	252	0,13
	253	0,13
	254	0,13
PLOTAGEM		

NOTA:

PROPRIETÁRIO:
CONSÓRCIO CONEXÃO

FABRICANTE:
ALSTOM

TÍTULO:
SE CURRAL NOVO DO PIAUÍ II - 500/230kV
TIPO GL317 + RPH2-550 kV - 4000A - 50kA
SINALIZAÇÃO

Nº FABRICANTE: 5192170011.100

REV.: 2

Nº CLIENTE:

FOLHA 25 / 62

FORMATO: A3

COMPONENTE	B1				
PINO	DESTINO 1	DESTINO 2	COR	SECÇÃO	POS.
11	+Q1X1:1		BR A.T.	2.50 mm²	/15.C1
12	+Q1R11:1		BR A.T.	2.50 mm²	/15.C1

COMPONENTE	B11				
PINO	DESTINO 1	DESTINO 2	COR	SECÇÃO	POS.
1	+Q1X1:13		PT	2.50 mm²	/20.B4
2	+Q1X1:14		PT	2.50 mm²	/20.B4
3	+Q1X1:27		PT	2.50 mm²	/22.B5
4	+Q1X1:28		PT	2.50 mm²	/22.B5
5	+Q1X1:29		PT	2.50 mm²	/20.B5
6	+Q1X1:30		PT	2.50 mm²	/20.B5

COMPONENTE	E1				
PINO	DESTINO 1	DESTINO 2	COR	SECÇÃO	POS.
13					
14					
21	+Q1TM1:1		BR A.T.	2.50 mm²	/15.C2
22	+Q1E21:1		BR A.T.	2.50 mm²	/15.C2
31					
32					

COMPONENTE	E2				
PINO	DESTINO 1	DESTINO 2	COR	SECÇÃO	POS.
2	+Q1E21:2		BR A.T.	2.50 mm²	/15.C2
1	+Q1E21:1		BR A.T.	2.50 mm²	/15.C2

COMPONENTE	M1				
PINO	DESTINO 1	DESTINO 2	COR	SECÇÃO	POS.
2	+Q1RS1:4		CZ	2.50 mm²	/16.D2
1	+Q1RS1:6		CZ	2.50 mm²	/16.D2

COMPONENTE	R1				
PINO	DESTINO 1	DESTINO 2	COR	SECÇÃO	POS.
1	+Q1TM1:1	+Q1X1:1	BR A.T.,BR A.T.	2.50 mm²,2.50 mm²	/15.C1
2	+Q1R11:2		BR A.T.	2.50 mm²	/15.C1

COMPONENTE	R11				
PINO	DESTINO 1	DESTINO 2	COR	SECÇÃO	POS.
1	+Q1B1:12		BR A.T.	2.50 mm²	/15.C1
2	+Q1R1:2	+Q1X1:2	BR A.T.,BR A.T.	2.50 mm²,2.50 mm²	/15.C1

COMPONENTE	RS1				
PINO	DESTINO 1	DESTINO 2	COR	SECÇÃO	POS.
2	+Q1RS1:3		CZ	2.50 mm²	/16.D2
1	+Q1S4:2		CZ	2.50 mm²	/16.D2
4	+Q1M1:2		CZ	2.50 mm²	/16.D2
3	+Q1RS1:2		CZ	2.50 mm²	/16.D2
6	+Q1M1:1		CZ	2.50 mm²	/16.D2
5	+Q1S4:4		CZ	2.50 mm²	/16.D2
96					
95					
97	+Q1X1:31		CZ	2.50 mm²	/24.B1
98	+Q1X1:32		CZ	2.50 mm²	/24.B1

COMPONENTE	S1				
PINO	DESTINO 1	DESTINO 2	COR	SECÇÃO	POS.
1	+Q1X1:9		CZ	2.50 mm²	/18.D3
2	+Q1X1:9A		CZ	2.50 mm²	/18.D3
3	+Q1X2:1		CZ	2.50 mm²	/23.B1
4	+Q1X2:2		CZ	2.50 mm²	/23.B1
5	+Q1X2:3		CZ	2.50 mm²	/23.B1
6	+Q1X2:4		CZ	2.50 mm²	/23.B1
7	+Q1X1:12		CZ	2.50 mm²	/20.B2
8	+Q1X1:11		CZ	2.50 mm²	/20.B2
9	+Q1X1:5		CZ	2.50 mm²	/17.C3
10	+Q1S4:9		CZ	2.50 mm²	/17.C3
11	+Q1X1:19		CZ	2.50 mm²	/20.A2
12	+Q1X1:12		CZ	2.50 mm²	/20.A2
13	+Q1X2:5		CZ	2.50 mm²	/23.B1
14	+Q1X2:6		CZ	2.50 mm²	/23.B1
15	+Q1X2:7		CZ	2.50 mm²	/23.B1
16	+Q1X2:8		CZ	2.50 mm²	/23.B1

COMPONENTE	S2				
PINO	DESTINO 1	DESTINO 2	COR	SECÇÃO	POS.
1	+Q1X1:25		CZ	2.50 mm²	/22.D3
2	+Q1X1:25A		CZ	2.50 mm²	/22.D3
3	+Q1X1:7		CZ	2.50 mm²	/17.C3
4	+Q1X1:8		CZ	2.50 mm²	/17.C3
5	+Q1X2:9		CZ	2.50 mm²	/23.B2
6	+Q1X2:10		CZ	2.50 mm²	/23.B2
7	+Q1X2:11		CZ	2.50 mm²	/23.B2
8	+Q1X2:12		CZ	2.50 mm²	/23.B2
9	+Q1X2:13		CZ	2.50 mm²	/23.B2
10	+Q1X2:14		CZ	2.50 mm²	/23.B2
11	+Q1X2:15		CZ	2.50 mm²	/23.B2
12	+Q1X2:16		CZ	2.50 mm²	/23.B2
13	+Q1X2:17		CZ	2.50 mm²	/23.B2
14	+Q1X2:18		CZ	2.50 mm²	/23.B2
15	+Q1X1:15		CZ	2.50 mm²	/21.B1
16	+Q1X1:16		CZ	2.50 mm²	/21.B1

COMPONENTE	S3				
PINO	DESTINO 1	DESTINO 2	COR	SECÇÃO	POS.
1	+Q1X2:19		CZ	2.50 mm²	/23.B3
2	+Q1X2:20		CZ	2.50 mm²	/23.B3
3	+Q1X2:21		CZ	2.50 mm²	/23.B3
4	+Q1X2:22		CZ	2.50 mm²	/23.B3
5	+Q1X2:23		CZ	2.50 mm²	/23.B3
6	+Q1X2:24		CZ	2.50 mm²	/23.B3
7	+Q1X1:17		CZ	2.50 mm²	/21.B1
8	+Q1X1:18		CZ	2.50 mm²	/21.B1
9	+Q1X1:19		CZ	2.50 mm²	/21.B3
10	+Q1X1:20		CZ	2.50 mm²	/21.B3
11	+Q1X2:25		CZ	2.50 mm²	/23.B3
12	+Q1X2:26		CZ	2.50 mm²	/23.B3
13	+Q1X2:27		CZ	2.50 mm²	/23.B3
14	+Q1X2:28		CZ	2.50 mm²	/23.B3
15	+Q1X2:29		CZ	2.50 mm²	/23.B3
16	+Q1X2:30		CZ	2.50 mm²	/23.B3

COMPONENTE	S4				
PINO	DESTINO 1	DESTINO 2	COR	SECÇÃO	POS.
1	+Q1X1:3		CZ	2.50 mm²	/16.C2
2	+Q1RS1:1		CZ	2.50 mm²	/16.C2
3	+Q1X1:4		CZ	2.50 mm²	/16.C2
4	+Q1RS1:5		CZ	2.50 mm²	/16.C2
5	+Q1X1:23		CZ	2.50 mm²	/21.B3
6	+Q1X1:24		CZ	2.50 mm²	/21.B3
7	+Q1X1:33		CZ	2.50 mm²	/24.B1
8	+Q1X1:34		CZ	2.50 mm²	/24.B1
9	+Q1S1:10		CZ	2.50 mm²	/17.D3
10	+Q1S4:11		CZ	2.50 mm²	/17.D3
11	+Q1S4:10		CZ	2.50 mm²	/17.D3
12	+Q1Y1:A1		CZ	2.50 mm²	/17.D3
13	+Q1X1:37		CZ	2.50 mm²	/21.B4
14	+Q1X1:38		CZ	2.50 mm²	/21.B4
15	+Q1X1:35		CZ	2.50 mm²	/24.B1
16	+Q1X1:36		CZ	2.50 mm²	/24.B1

COMPONENTE	S5				
PINO	DESTINO 1	DESTINO 2	COR	SECÇÃO	POS.
1	+Q1X2:31		CZ	2.50 mm²	/19.B3
2	+Q1X2:32		CZ	2.50 mm²	/19.B3
3	+Q1X2:33		CZ	2.50 mm²	/23.B4
4	+Q1X2:34		CZ	2.50 mm²	/23.B4
5	+Q1X2:35		CZ	2.50 mm²	/23.B4
6	+Q1X2:36		CZ	2.50 mm²	/23.B4
7	+Q1X2:37		CZ	2.50 mm²	/23.B4
8	+Q1X2:38		CZ	2.50 mm²	/23.B4
9	+Q1X2:39		CZ	2.50 mm²	/23.B4
10	+Q1X2:40		CZ	2.50 mm²	/23.B4
11	+Q1X2:41		CZ	2.50 mm²	/23.B5
12	+Q1X2:42		CZ	2.50 mm²	/23.B5
13	+Q1X2:43		CZ	2.50 mm²	/21.B5
14	+Q1X2:44		CZ	2.50 mm²	/21.B5
15	+Q1X1:21		CZ	2.50 mm²	/21.B3
16	+Q1X1:22		CZ	2.50 mm²	/21.B3

COMPONENTE	TM1				
PINO	DESTINO 1	DESTINO 2	COR	SECÇÃO	POS.
1	+Q1E1:21	+Q1R1:1	BR A.T.,BR A.T.	2.50 mm²,2.50 mm²	/15.C2
2	+Q1X1:2	+Q1E21:2	BR A.T.,BR A.T.	2.50 mm²,2.50 mm²	/15.C2
T			VD-AM	2.50 mm²	/15.C2
COMPONENTE	Y1				
PINO	DESTINO 1	DESTINO 2	COR	SECÇÃO	POS.
A1	+Q1S4:12		CZ	2.50 mm²	/17.D3
A2	+Q1X1:6		CZ	2.50 mm²	/17.D3
COMPONENTE	Y2				
PINO	DESTINO 1	DESTINO 2	COR	SECÇÃO	POS.
A1	+Q1X1:9A		CZ	2.50 mm²	/18.D3
A2	+Q1X1:10				/18.D3
COMPONENTE	Y3				
PINO	DESTINO 1	DESTINO 2	COR	SECÇÃO	POS.
A1	+Q1X1:25A		CZ	2.50 mm²	/22.D3
A2	+Q1X1:26				/22.D3

ARQUIVO	COR	ESPESSURA
	1	0,13
	2	0,20
	3	0,30
	4	0,40
	5	0,50
	6	0,60
	7	0,25
	8	0,13
	9	0,13
	10	1,00
	11	0,13
	252	0,13
	253	0,13
	254	0,13
PLOTAGEM		

NOTA:

PROPRIETÁRIO: CONSÓRCIO CONEXÃO

FABRICANTE: ALSTOM

TÍTULO:
SE CURRAL NOVO DO PIAUÍ II - 500/230kV
TIPO GL317 + RPH2-550 kV - 4000A - 50kA
LISTA DE CONEXÃO +Q1

Nº FABRICANTE: 5192170011.100

REV.: 2

Nº CLIENTE:

FOLHA 26 / 62

FORMATO: A3

COMPONENTE	B1				
PINO	DESTINO 1	DESTINO 2	COR	SECÇÃO	POS.
11	+Q2X1:1		BR A.T.	2.50 mm²	/15.C2
12	+Q2R11:1		BR A.T.	2.50 mm²	/15.C2

COMPONENTE	B11				
PINO	DESTINO 1	DESTINO 2	COR	SECÇÃO	POS.
1	+Q2X1:13		PT	2.50 mm²	/20.C4
2	+Q2X1:14		PT	2.50 mm²	/20.C4
3	+Q2X1:27		PT	2.50 mm²	/22.C5
4	+Q2X1:28		PT	2.50 mm²	/22.C5
5	+Q2X1:29		PT	2.50 mm²	/20.C5
6	+Q2X1:30		PT	2.50 mm²	/20.C5

COMPONENTE	E1				
PINO	DESTINO 1	DESTINO 2	COR	SECÇÃO	POS.
13					
14					
21	+Q2TM1:1		BR A.T.	2.50 mm²	/15.C3
22	+Q2E21:1		BR A.T.	2.50 mm²	/15.C3
31					
32					

COMPONENTE	E2				
PINO	DESTINO 1	DESTINO 2	COR	SECÇÃO	POS.
2	+Q2E21:2		BR A.T.	2.50 mm²	/15.C3
1	+Q2E21:1		BR A.T.	2.50 mm²	/15.C3

COMPONENTE	M1				
PINO	DESTINO 1	DESTINO 2	COR	SECÇÃO	POS.
2	+Q2RS1:4		CZ	2.50 mm²	/16.D4
1	+Q2RS1:6		CZ	2.50 mm²	/16.D4

COMPONENTE	R1				
PINO	DESTINO 1	DESTINO 2	COR	SECÇÃO	POS.
1	+Q2TM1:1	+Q2X1:1	BR A.T.,BR A.T.	2.50 mm²,2.50 mm²	/15.C2
2	+Q2R11:2		BR A.T.	2.50 mm²	/15.C2

COMPONENTE	R11				
PINO	DESTINO 1	DESTINO 2	COR	SECÇÃO	POS.
1	+Q2B1:12		BR A.T.	2.50 mm²	/15.C2
2	+Q2R1:2	+Q2X1:2	BR A.T.,BR A.T.	2.50 mm²,2.50 mm²	/15.C2

COMPONENTE	RS1				
PINO	DESTINO 1	DESTINO 2	COR	SECÇÃO	POS.
2	+Q2RS1:3		CZ	2.50 mm²	/16.D3
1	+Q2S4:2		CZ	2.50 mm²	/16.D3
4	+Q2M1:2		CZ	2.50 mm²	/16.D3
3	+Q2RS1:2		CZ	2.50 mm²	/16.D3
6	+Q2M1:1		CZ	2.50 mm²	/16.D4
5	+Q2S4:4		CZ	2.50 mm²	/16.D4
96					
95					
97	+Q2X1:31		CZ	2.50 mm²	/24.C1
98	+Q2X1:32		CZ	2.50 mm²	/24.C1

COMPONENTE	S1				
PINO	DESTINO 1	DESTINO 2	COR	SECÇÃO	POS.
1	+Q2X1:9		CZ	2.50 mm²	/18.D4
2	+Q2X1:9A		CZ	2.50 mm²	/18.D4
3	+Q2X2:1		CZ	2.50 mm²	/23.C1
4	+Q2X2:2		CZ	2.50 mm²	/23.C1
5	+Q2X2:3		CZ	2.50 mm²	/23.C1
6	+Q2X2:4		CZ	2.50 mm²	/23.C1
7	+Q2X1:12		CZ	2.50 mm²	/20.C3
8	+Q2X1:11		CZ	2.50 mm²	/20.C3
9	+Q2X1:5		CZ	2.50 mm²	/17.C4
10	+Q2S4:9		CZ	2.50 mm²	/17.C4
11	+Q2X1:19		CZ	2.50 mm²	/20.C3
12	+Q2X1:12		CZ	2.50 mm²	/20.C3
13	+Q2X2:5		CZ	2.50 mm²	/23.C1
14	+Q2X2:6		CZ	2.50 mm²	/23.C1
15	+Q2X2:7		CZ	2.50 mm²	/23.C1
16	+Q2X2:8		CZ	2.50 mm²	/23.C1

COMPONENTE	S2				
PINO	DESTINO 1	DESTINO 2	COR	SECÇÃO	POS.
1	+Q2X1:25		CZ	2.50 mm²	/22.D3
2	+Q2X1:25A		CZ	2.50 mm²	/22.D3
3	+Q2X1:7		CZ	2.50 mm²	/17.C4
4	+Q2X1:8		CZ	2.50 mm²	/17.C4
5	+Q2X2:9		CZ	2.50 mm²	/23.C2
6	+Q2X2:10		CZ	2.50 mm²	/23.C2
7	+Q2X2:11		CZ	2.50 mm²	/23.C2
8	+Q2X2:12		CZ	2.50 mm²	/23.C2
9	+Q2X2:13		CZ	2.50 mm²	/23.C2
10	+Q2X2:14		CZ	2.50 mm²	/23.C2
11	+Q2X2:15		CZ	2.50 mm²	/23.C2
12	+Q2X2:16		CZ	2.50 mm²	/23.C2
13	+Q2X2:17		CZ	2.50 mm²	/23.C2
14	+Q2X2:18		CZ	2.50 mm²	/23.C2
15	+Q2X1:15		CZ	2.50 mm²	/21.B1
16	+Q2X1:16		CZ	2.50 mm²	/21.B1

COMPONENTE	S3				
PINO	DESTINO 1	DESTINO 2	COR	SECÇÃO	POS.
1	+Q2X2:19		CZ	2.50 mm²	/23.C3
2	+Q2X2:20		CZ	2.50 mm²	/23.C3
3	+Q2X2:21		CZ	2.50 mm²	/23.C3
4	+Q2X2:22		CZ	2.50 mm²	/23.C3
5	+Q2X2:23		CZ	2.50 mm²	/23.C3
6	+Q2X2:24		CZ	2.50 mm²	/23.C3
7	+Q2X1:17		CZ	2.50 mm²	/21.B1
8	+Q2X1:18		CZ	2.50 mm²	/21.B1
9	+Q2X1:19		CZ	2.50 mm²	/21.B2
10	+Q2X1:20		CZ	2.50 mm²	/21.B2
11	+Q2X2:25		CZ	2.50 mm²	/23.C3
12	+Q2X2:26		CZ	2.50 mm²	/23.C3
13	+Q2X2:27		CZ	2.50 mm²	/23.C3
14	+Q2X2:28		CZ	2.50 mm²	/23.C3
15	+Q2X2:29		CZ	2.50 mm²	/23.C3
16	+Q2X2:30		CZ	2.50 mm²	/23.C3

COMPONENTE	S4				
PINO	DESTINO 1	DESTINO 2	COR	SECÇÃO	POS.
1	+Q2X1:3		CZ	2.50 mm²	/16.C3
2	+Q2RS1:1		CZ	2.50 mm²	/16.C3
3	+Q2X1:4		CZ	2.50 mm²	/16.C4
4	+Q2RS1:5		CZ	2.50 mm²	/16.C4
5	+Q2X1:23		CZ	2.50 mm²	/21.B4
6	+Q2X1:24		CZ	2.50 mm²	/21.B4
7	+Q2X1:33		CZ	2.50 mm²	/24.C1
8	+Q2X1:34		CZ	2.50 mm²	/24.C1
9	+Q2S1:10		CZ	2.50 mm²	/17.D4
10	+Q2S4:11		CZ	2.50 mm²	/17.D4
11	+Q2S4:10		CZ	2.50 mm²	/17.D4
12	+Q2Y1:A1		CZ	2.50 mm²	/17.D4
13	+Q2X1:37		CZ	2.50 mm²	/21.B4
14	+Q2X1:38		CZ	2.50 mm²	/21.B4
15	+Q2X1:35		CZ	2.50 mm²	/24.C1
16	+Q2X1:36		CZ	2.50 mm²	/24.C1

COMPONENTE	S5				
PINO	DESTINO 1	DESTINO 2	COR	SECÇÃO	POS.
1	+Q2X2:31		CZ	2.50 mm²	/19.B3
2	+Q2X2:32		CZ	2.50 mm²	/19.B3
3	+Q2X2:33		CZ	2.50 mm²	/23.C4
4	+Q2X2:34		CZ	2.50 mm²	/23.C4
5	+Q2X2:35		CZ	2.50 mm²	/23.C4
6	+Q2X2:36		CZ	2.50 mm²	/23.C4
7	+Q2X2:37		CZ	2.50 mm²	/23.C4
8	+Q2X2:38		CZ	2.50 mm²	/23.C4
9	+Q2X2:39		CZ	2.50 mm²	/23.C4
10	+Q2X2:40		CZ	2.50 mm²	/23.C4
11	+Q2X2:41		CZ	2.50 mm²	/23.C5
12	+Q2X2:42		CZ	2.50 mm²	/23.C5
13	+Q2X2:43		CZ	2.50 mm²	/21.B5
14	+Q2X2:44		CZ	2.50 mm²	/21.B5
15	+Q2X1:21		CZ	2.50 mm²	/21.B3
16	+Q2X1:22		CZ	2.50 mm²	/21.B3

COMPONENTE	TM1				
PINO	DESTINO 1	DESTINO 2	COR	SECÇÃO	POS.
1	+Q2E1:21	+Q2R1:1	BR A.T.,BR A.T.	2.50 mm²,2.50 mm²	/15.C3
2	+Q2X1:2	+Q2E21:2	BR A.T.,BR A.T.	2.50 mm²,2.50 mm²	/15.C3
T			VD-AM	2.50 mm²	/15.C3
COMPONENTE	Y1				
PINO	DESTINO 1	DESTINO 2	COR	SECÇÃO	POS.
A1	+Q2S4:12		CZ	2.50 mm²	/17.D4
A2	+Q2X1:6		CZ	2.50 mm²	/17.D4
COMPONENTE	Y2				
PINO	DESTINO 1	DESTINO 2	COR	SECÇÃO	POS.
A1	+Q2X1:9A		CZ	2.50 mm²	/18.D4
A2	+Q2X1:10				/18.D4
COMPONENTE	Y3				
PINO	DESTINO 1	DESTINO 2	COR	SECÇÃO	POS.
A1	+Q2X1:25A		CZ	2.50 mm²	/22.D3
A2	+Q2X1:26				/22.D3

ARQUIVO	COR	ESPESSURA
	1	0,13
	2	0,20
	3	0,30
	4	0,40
	5	0,50
	6	0,60
	7	0,25
	8	0,13
	9	0,13
	10	1,00
	11	0,13
	252	0,13
	253	0,13
	254	0,13
PLOTAGEM		

NOTA:

PROPRIETÁRIO: CONSÓRCIO CONEXÃO

FABRICANTE: ALSTOM

TÍTULO:
SE CURRAL NOVO DO PIAUÍ II - 500/230kV
TIPO GL317 + RPH2-550 kV - 4000A - 50kA
LISTA DE CONEXÃO +Q2

Nº FABRICANTE: 5192170011.100

REV.: 2

Nº CLIENTE:

FOLHA 27 / 62

FORMATO: A3

COMPONENTE	B1				
PINO	DESTINO 1	DESTINO 2	COR	SECÇÃO	POS.
11	+Q3X1:1		BR A.T.	2.50 mm²	/15.C3
12	+Q3R11:1		BR A.T.	2.50 mm²	/15.C3

COMPONENTE	B11				
PINO	DESTINO 1	DESTINO 2	COR	SECÇÃO	POS.
1	+Q3X1:13		PT	2.50 mm²	/20.D4
2	+Q3X1:14		PT	2.50 mm²	/20.D4
3	+Q3X1:27		PT	2.50 mm²	/22.D5
4	+Q3X1:28		PT	2.50 mm²	/22.D5
5	+Q3X1:29		PT	2.50 mm²	/20.D5
6	+Q3X1:30		PT	2.50 mm²	/20.D5

COMPONENTE	E1				
PINO	DESTINO 1	DESTINO 2	COR	SECÇÃO	POS.
13					
14					
21	+Q3TM1:1		BR A.T.	2.50 mm²	/15.C4
22	+Q3E21:1		BR A.T.	2.50 mm²	/15.C4
31					
32					

COMPONENTE	E2				
PINO	DESTINO 1	DESTINO 2	COR	SECÇÃO	POS.
2	+Q3E21:2		BR A.T.	2.50 mm²	/15.C4
1	+Q3E21:1		BR A.T.	2.50 mm²	/15.C4

COMPONENTE	M1				
PINO	DESTINO 1	DESTINO 2	COR	SECÇÃO	POS.
2	+Q3RS1:4		CZ	2.50 mm²	/16.D5
1	+Q3RS1:6		CZ	2.50 mm²	/16.D5

COMPONENTE	R1				
PINO	DESTINO 1	DESTINO 2	COR	SECÇÃO	POS.
1	+Q3TM1:1	+Q3X1:1	BR A.T.,BR A.T.	2.50 mm²,2.50 mm²	/15.C3
2	+Q3R11:2		BR A.T.	2.50 mm²	/15.C3

COMPONENTE	R11				
PINO	DESTINO 1	DESTINO 2	COR	SECÇÃO	POS.
1	+Q3B1:12		BR A.T.	2.50 mm²	/15.C3
2	+Q3R1:2	+Q3X1:2	BR A.T.,BR A.T.	2.50 mm²,2.50 mm²	/15.C3

COMPONENTE	RS1				
PINO	DESTINO 1	DESTINO 2	COR	SECÇÃO	POS.
2	+Q3RS1:3		CZ	2.50 mm²	/16.D5
1	+Q3S4:2		CZ	2.50 mm²	/16.D5
4	+Q3M1:2		CZ	2.50 mm²	/16.D5
3	+Q3RS1:2		CZ	2.50 mm²	/16.D5
6	+Q3M1:1		CZ	2.50 mm²	/16.D5
5	+Q3S4:4		CZ	2.50 mm²	/16.D5
96					
95					
97	+Q3X1:31		CZ	2.50 mm²	/24.D1
98	+Q3X1:32		CZ	2.50 mm²	/24.D1

COMPONENTE	S1				
PINO	DESTINO 1	DESTINO 2	COR	SECÇÃO	POS.
1	+Q3X1:9		CZ	2.50 mm²	/18.D5
2	+Q3X1:9A		CZ	2.50 mm²	/18.D5
3	+Q3X2:1		CZ	2.50 mm²	/23.D1
4	+Q3X2:2		CZ	2.50 mm²	/23.D1
5	+Q3X2:3		CZ	2.50 mm²	/23.D1
6	+Q3X2:4		CZ	2.50 mm²	/23.D1
7	+Q3X1:12		CZ	2.50 mm²	/20.D3
8	+Q3X1:11		CZ	2.50 mm²	/20.D3
9	+Q3X1:5		CZ	2.50 mm²	/17.C5
10	+Q3S4:9		CZ	2.50 mm²	/17.C5
11	+Q3X1:19		CZ	2.50 mm²	/20.D3
12	+Q3X1:12		CZ	2.50 mm²	/20.D3
13	+Q3X2:5		CZ	2.50 mm²	/23.D1
14	+Q3X2:6		CZ	2.50 mm²	/23.D1
15	+Q3X2:7		CZ	2.50 mm²	/23.D1
16	+Q3X2:8		CZ	2.50 mm²	/23.D1

COMPONENTE	S2				
PINO	DESTINO 1	DESTINO 2	COR	SECÇÃO	POS.
1	+Q3X1:25		CZ	2.50 mm²	/22.D4
2	+Q3X1:25A		CZ	2.50 mm²	/22.D4
3	+Q3X1:7		CZ	2.50 mm²	/17.C5
4	+Q3X1:8		CZ	2.50 mm²	/17.C5
5	+Q3X2:9		CZ	2.50 mm²	/23.D2
6	+Q3X2:10		CZ	2.50 mm²	/23.D2
7	+Q3X2:11		CZ	2.50 mm²	/23.D2
8	+Q3X2:12		CZ	2.50 mm²	/23.D2
9	+Q3X2:13		CZ	2.50 mm²	/23.D2
10	+Q3X2:14		CZ	2.50 mm²	/23.D2
11	+Q3X2:15		CZ	2.50 mm²	/23.D2
12	+Q3X2:16		CZ	2.50 mm²	/23.D2
13	+Q3X2:17		CZ	2.50 mm²	/23.D2
14	+Q3X2:18		CZ	2.50 mm²	/23.D2
15	+Q3X1:15		CZ	2.50 mm²	/21.C1
16	+Q3X1:16		CZ	2.50 mm²	/21.C1

COMPONENTE	S3				
PINO	DESTINO 1	DESTINO 2	COR	SECÇÃO	POS.
1	+Q3X2:19		CZ	2.50 mm²	/23.D3
2	+Q3X2:20		CZ	2.50 mm²	/23.D3
3	+Q3X2:21		CZ	2.50 mm²	/23.D3
4	+Q3X2:22		CZ	2.50 mm²	/23.D3
5	+Q3X2:23		CZ	2.50 mm²	/23.D3
6	+Q3X2:24		CZ	2.50 mm²	/23.D3
7	+Q3X1:17		CZ	2.50 mm²	/21.C1
8	+Q3X1:18		CZ	2.50 mm²	/21.C1
9	+Q3X1:19		CZ	2.50 mm²	/21.C2
10	+Q3X1:20		CZ	2.50 mm²	/21.C2
11	+Q3X2:25		CZ	2.50 mm²	/23.D3
12	+Q3X2:26		CZ	2.50 mm²	/23.D3
13	+Q3X2:27		CZ	2.50 mm²	/23.D3
14	+Q3X2:28		CZ	2.50 mm²	/23.D3
15	+Q3X2:29		CZ	2.50 mm²	/23.D3
16	+Q3X2:30		CZ	2.50 mm²	/23.D3

COMPONENTE	S4				
PINO	DESTINO 1	DESTINO 2	COR	SECÇÃO	POS.
1	+Q3X1:3		CZ	2.50 mm²	/16.C5
2	+Q3RS1:1		CZ	2.50 mm²	/16.C5
3	+Q3X1:4		CZ	2.50 mm²	/16.C5
4	+Q3RS1:5		CZ	2.50 mm²	/16.C5
5	+Q3X1:23		CZ	2.50 mm²	/21.C4
6	+Q3X1:24		CZ	2.50 mm²	/21.C4
7	+Q3X1:33		CZ	2.50 mm²	/24.D1
8	+Q3X1:34		CZ	2.50 mm²	/24.D1
9	+Q3S1:10		CZ	2.50 mm²	/17.D5
10	+Q3S4:11		CZ	2.50 mm²	/17.D5
11	+Q3S4:10		CZ	2.50 mm²	/17.D5
12	+Q3Y1:A1		CZ	2.50 mm²	/17.D5
13	+Q3X1:37		CZ	2.50 mm²	/21.C4
14	+Q3X1:38		CZ	2.50 mm²	/21.C4
15	+Q3X1:35		CZ	2.50 mm²	/24.D1
16	+Q3X1:36		CZ	2.50 mm²	/24.D1

COMPONENTE	S5				
PINO	DESTINO 1	DESTINO 2	COR	SECÇÃO	POS.
1	+Q3X2:31		CZ	2.50 mm²	/19.B3
2	+Q3X2:32		CZ	2.50 mm²	/19.B3
3	+Q3X2:33		CZ	2.50 mm²	/23.D4
4	+Q3X2:34		CZ	2.50 mm²	/23.D4
5	+Q3X2:35		CZ	2.50 mm²	/23.D4
6	+Q3X2:36		CZ	2.50 mm²	/23.D4
7	+Q3X2:37		CZ	2.50 mm²	/23.D4
8	+Q3X2:38		CZ	2.50 mm²	/23.D4
9	+Q3X2:39		CZ	2.50 mm²	/23.D4
10	+Q3X2:40		CZ	2.50 mm²	/23.D4
11	+Q3X2:41		CZ	2.50 mm²	/23.D5
12	+Q3X2:42		CZ	2.50 mm²	/23.D5
13	+Q3X2:43		CZ	2.50 mm²	/21.C5
14	+Q3X2:44		CZ	2.50 mm²	/21.C5
15	+Q3X1:21		CZ	2.50 mm²	/21.C3
16	+Q3X1:22		CZ	2.50 mm²	/21.C3

COMPONENTE	TM1				
PINO	DESTINO 1	DESTINO 2	COR	SECÇÃO	POS.
1	+Q3E1:21	+Q3R1:1	BR A.T.,BR A.T.	2.50 mm²,2.50 mm²	/15.C4
2	+Q3X1:2	+Q3E21:2	BR A.T.,BR A.T.	2.50 mm²,2.50 mm²	/15.C4
T			VD-AM	2.50 mm²	/15.C4
COMPONENTE	Y1				
PINO	DESTINO 1	DESTINO 2	COR	SECÇÃO	POS.
A1	+Q3S4:12		CZ	2.50 mm²	/17.D5
A2	+Q3X1:6		CZ	2.50 mm²	/17.D5
COMPONENTE	Y2				
PINO	DESTINO 1	DESTINO 2	COR	SECÇÃO	POS.
A1	+Q3X1:9A		CZ	2.50 mm²	/18.D5
A2	+Q3X1:10				/18.D5
COMPONENTE	Y3				
PINO	DESTINO 1	DESTINO 2	COR	SECÇÃO	POS.
A1	+Q3X1:25A		CZ	2.50 mm²	/22.D4
A2	+Q3X1:26				/22.D4

ARQUIVO	COR	ESPESSURA
	1	0,13
	2	0,20
	3	0,30
	4	0,40
	5	0,50
	6	0,60
	7	0,25
	8	0,13
	9	0,13
	10	1,00
	11	0,13
	252	0,13
	253	0,13
	254	0,13
PLOTAGEM		

NOTA:

PROPRIETÁRIO: CONSÓRCIO CONEXÃO

FABRICANTE: ALSTOM

TÍTULO:
SE CURRAL NOVO DO PIAUÍ II - 500/230kV
TIPO GL317 + RPH2-550 kV - 4000A - 50kA
LISTA DE CONEXÃO +Q3

Nº FABRICANTE: 5192170011.100

REV.: 2

Nº CLIENTE:

FOLHA 28 / 62

FORMATO: A3

COMPONENTE	B1				
PINO	DESTINO 1	DESTINO 2	COR	SECÇÃO	POS.
11	+Q10X2:3	+Q10R1:1	CZ,CZ	2.50 mm²,2.50 mm²	/15.C4
12	+Q10R11:1		BR A.T.	2.50 mm²	/15.C4

COMPONENTE	C17				
PINO	DESTINO 1	DESTINO 2	COR	SECÇÃO	POS.
1	+Q10X2:62		CZ	2.50 mm²	/21.D3
2	+Q10C27:2	+Q10C47:2	CZ,CZ	2.50 mm²,2.50 mm²	/21.D3

COMPONENTE	C27				
PINO	DESTINO 1	DESTINO 2	COR	SECÇÃO	POS.
1	+Q10X2:61		CZ	2.50 mm²	/21.D2
2	+Q10C37:2	+Q10C17:2	CZ,CZ	2.50 mm²,2.50 mm²	/21.D2

COMPONENTE	C37				
PINO	DESTINO 1	DESTINO 2	COR	SECÇÃO	POS.
1	+Q10X2:60		CZ	2.50 mm²	/21.D2
2	+Q10H2:2	+Q10C27:2	CZ,CZ	2.50 mm²,2.50 mm²	/21.D2

COMPONENTE	C47				
PINO	DESTINO 1	DESTINO 2	COR	SECÇÃO	POS.
1	+Q10X2:65		CZ	2.50 mm²	/21.D3
2	+Q10C17:2	+Q10RTA:A2	CZ,CZ	2.50 mm²,2.50 mm²	/21.D3

COMPONENTE	D1				
PINO	DESTINO 1	DESTINO 2	COR	SECÇÃO	POS.
1	+Q10X1:1		BR A.T.	2.50 mm²	/15.B2
2	+Q10X2:1		CZ	2.50 mm²	/15.B2
3	+Q10X1:2		BR A.T.	2.50 mm²	/15.E2
4	+Q10X2:6		BR A.T.	2.50 mm²	/15.E2
11	+Q10X1:63		CZ	2.50 mm²	/24.D4
12					/24.D4
14	+Q10X1:62		CZ	2.50 mm²	/24.D4
95	+Q10X1:61		CZ	2.50 mm²	/24.D3
96	+Q10X1:60		CZ	2.50 mm²	/24.D3
98					/24.D3

COMPONENTE	D2				
PINO	DESTINO 1	DESTINO 2	COR	SECÇÃO	POS.
1	+Q10X1:3		CZ	2.50 mm²	/16.B2
2	+Q10X2:8		CZ	2.50 mm²	/16.B2
3	+Q10X1:6		CZ	2.50 mm²	/16.B2
4	+Q10X2:9		CZ	2.50 mm²	/16.B2
11	+Q10D4:11		CZ	2.50 mm²	/24.D4
12	+Q10D4:12		CZ	2.50 mm²	/24.D4
14					/24.D4
95	+Q10D4:95		CZ	2.50 mm²	/24.D4
96					/24.D4
98	+Q10D4:98	+Q10D3:98	CZ,CZ	2.50 mm²,2.50 mm²	/24.D4
C2	+Q10KM:21	+Q10D3:C2	CZ,CZ	2.50 mm²,2.50 mm²	/21.E6
C1	+Q10RTA:11		CZ	2.50 mm²	/21.E6

COMPONENTE	H4				
PINO	DESTINO 1	DESTINO 2	COR	SECÇÃO	POS.
1	+Q10H3:1	+Q10X2:50	CZ,CZ	2.50 mm²,2.50 mm²	/21.C5
2	+Q10KM:22		CZ	2.50 mm²	/21.C5

COMPONENTE	D3				
PINO	DESTINO 1	DESTINO 2	COR	SECÇÃO	POS.
1	+Q10X1:4		CZ	2.50 mm²	/16.B3
2	+Q10X2:10		CZ	2.50 mm²	/16.B3
3	+Q10X1:7		CZ	2.50 mm²	/16.B4
4	+Q10X2:11		CZ	2.50 mm²	/16.B4
11	+Q10X1:65	+Q10D4:11	CZ,CZ	2.50 mm²,2.50 mm²	/24.D4
12	+Q10X1:64	+Q10D4:12	CZ,CZ	2.50 mm²,2.50 mm²	/24.D4
14					/24.D4
95	+Q10X1:67	+Q10D4:95	CZ,CZ	2.50 mm²,2.50 mm²	/24.D5
96					/24.D5
98	+Q10X1:66	+Q10D2:98	CZ,CZ	2.50 mm²,2.50 mm²	/24.D5
C2	+Q10D2:C2	+Q10D4:C2	CZ,CZ	2.50 mm²,2.50 mm²	/21.E6
C1	+Q10RTB:11		CZ	2.50 mm²	/21.E6

COMPONENTE	D4				
PINO	DESTINO 1	DESTINO 2	COR	SECÇÃO	POS.
1	+Q10X1:5		CZ	2.50 mm²	/16.B5
2	+Q10X2:12		CZ	2.50 mm²	/16.B5
3	+Q10X1:8		CZ	2.50 mm²	/16.B5
4	+Q10X2:13		CZ	2.50 mm²	/16.B5
11	+Q10D2:11	+Q10D3:11	CZ,CZ	2.50 mm²,2.50 mm²	/24.D4
12	+Q10D3:12	+Q10D2:12	CZ,CZ	2.50 mm²,2.50 mm²	/24.D4
14					/24.D4
95	+Q10D2:95	+Q10D3:95	CZ,CZ	2.50 mm²,2.50 mm²	/24.D5
96					/24.D5
98	+Q10D2:98		CZ	2.50 mm²	/24.D5
C2	+Q10D3:C2	+Q10KX:A2	CZ,CZ	2.50 mm²,2.50 mm²	/21.E6
C1	+Q10RTC:11		CZ	2.50 mm²	/21.E6

COMPONENTE	D5				
PINO	DESTINO 1	DESTINO 2	COR	SECÇÃO	POS.
1	+Q10X1:9		CZ	2.50 mm²	/17.B1
2	+Q10S11:13		CZ	2.50 mm²	/17.B1
3	+Q10X1:10		CZ	2.50 mm²	/17.E1
4	+Q10KF:A2		CZ	2.50 mm²	/17.E1
11	+Q10X1:93		CZ	2.50 mm²	/25.C1
12	+Q10X1:92		CZ	2.50 mm²	/25.C1
14					/25.C1
95	+Q10X1:95		CZ	2.50 mm²	/25.C1
96					/25.C1
98	+Q10X1:94		CZ	2.50 mm²	/25.C1

COMPONENTE	D6				
PINO	DESTINO 1	DESTINO 2	COR	SECÇÃO	POS.
1	+Q10X1:18		CZ	2.50 mm²	/18.B1
2	+Q10X20:1		CZ	2.50 mm²	/18.B1
3	+Q10X1:19		CZ	2.50 mm²	/18.E1
4	+Q10KA1:A2		CZ	2.50 mm²	/18.E1
11	+Q10X1:97		CZ	2.50 mm²	/25.C2
12	+Q10X1:96		CZ	2.50 mm²	/25.C2
14					/25.C2
95	+Q10X1:99		CZ	2.50 mm²	/25.C2
96					/25.C2
98	+Q10X1:98		CZ	2.50 mm²	/25.C2

COMPONENTE	D7				
PINO	DESTINO 1	DESTINO 2	COR	SECÇÃO	POS.
1	+Q10X1:27		CZ	2.50 mm²	/22.A1
2	+Q10X21:1		CZ	2.50 mm²	/22.A1
3	+Q10X1:28		CZ	2.50 mm²	/22.E1
4	+Q10KA2:A2		CZ	2.50 mm²	/22.E1
11	+Q10X1:101		CZ	2.50 mm²	/25.C2
12	+Q10X1:100		CZ	2.50 mm²	/25.C2
14					/25.C2
95	+Q10X1:103		CZ	2.50 mm²	/25.C3
96					/25.C3
98	+Q10X1:102		CZ	2.50 mm²	/25.C3

COMPONENTE	E2				
PINO	DESTINO 1	DESTINO 2	COR	SECÇÃO	POS.
2	+Q10E21:2		BR A.T.	2.50 mm²	/15.C5
1	+Q10E21:1		BR A.T.	2.50 mm²	/15.C5

COMPONENTE	E3				
PINO	DESTINO 1	DESTINO 2	COR	SECÇÃO	POS.
13					
14					
21	+Q10X2:4		CZ	2.50 mm²	/15.C5
22	+Q10E21:1		BR A.T.	2.50 mm²	/15.C5

COMPONENTE	E4				
PINO	DESTINO 1	DESTINO 2	COR	SECÇÃO	POS.
2	+Q10E41:2		BR A.T.	2.50 mm²	/15.C5
1	+Q10E41:1		BR A.T.	2.50 mm²	/15.C5

COMPONENTE	E5				
PINO	DESTINO 1	DESTINO 2	COR	SECÇÃO	POS.
13					
14					
21	+Q10TM1:1		CZ	2.50 mm²	/15.C5
22	+Q10E41:1		BR A.T.	2.50 mm²	/15.C5

COMPONENTE	H1				
PINO	DESTINO 1	DESTINO 2	COR	SECÇÃO	POS.
1	+Q10X2:56		CZ	2.50 mm²	/21.E1
2	+Q10K5:A2	+Q10H2:2	CZ,CZ	2.50 mm²,2.50 mm²	/21.E1

COMPONENTE	H2				
PINO	DESTINO 1	DESTINO 2	COR	SECÇÃO	POS.
1	+Q10X2:59		CZ	2.50 mm²	/21.E1
2	+Q10C37:2	+Q10H1:2	CZ,CZ	2.50 mm²,2.50 mm²	/21.E1

COMPONENTE	H3				
PINO	DESTINO 1	DESTINO 2	COR	SECÇÃO	POS.
1	+Q10H4:1	+Q10RTA:14	CZ,CZ	2.50 mm²,2.50 mm²	/21.C5
2	+Q10KM:24		CZ	2.50 mm²	/21.C5

ARQUIVO	COR	ESPESSURA
	1	0,13
	2	0,20
	3	0,30
	4	0,40
	5	0,50
	6	0,60
	7	0,25
	8	0,13
	9	0,13
	10	1,00
	11	0,13
	252	0,13
	253	0,13
	254	0,13
PLOTAGEM		

NOTA:

PROPRIETÁRIO: CONSÓRCIO CONEXÃO

FABRICANTE: ALSTOM

TÍTULO:
SE CURRAL NOVO DO PIAUÍ II - 500/230kV
TIPO GL317 + RPH2-550 kV - 4000A - 50kA
LISTA DE CONEXÃO +Q10

Nº FABRICANTE: 5192170011.100

REV.: 2

Nº CLIENTE:

FOLHA 29 / 62

FORMATO: A3

COMPONENTE	K1				
PINO	DESTINO 1	DESTINO 2	COR	SECÇÃO	POS.
A1	+Q10X1:17		CZ	2.50 mm²	/17.E6
A2	+Q10KP3:A2		CZ	2.50 mm²	/17.E6
11	+Q10X1:49		CZ	2.50 mm²	/24.D2
12	+Q10X1:48		CZ	2.50 mm²	/24.D2
14					/24.D2
21	+Q10X1:51		CZ	2.50 mm²	/24.D2
22	+Q10X1:50		CZ	2.50 mm²	/24.D2
24					/24.D2
31					
32					
34					

COMPONENTE	K2				
PINO	DESTINO 1	DESTINO 2	COR	SECÇÃO	POS.
A1	+Q10XR:13		CZ	2.50 mm²	/18.D6
A2	+Q10XR:14		CZ	2.50 mm²	/18.D6
11	+Q10K4:22		CZ	2.50 mm²	/18.C1
12					/18.C1
14	+Q10X20:2		CZ	2.50 mm²	/18.C1
21	+Q10X1:53		CZ	2.50 mm²	/24.D2
22	+Q10X1:52		CZ	2.50 mm²	/24.D2
24					/24.D2
31	+Q10X1:55		CZ	2.50 mm²	/24.D3
32	+Q10X1:54		CZ	2.50 mm²	/24.D3
34					/24.D3

COMPONENTE	K3				
PINO	DESTINO 1	DESTINO 2	COR	SECÇÃO	POS.
A1	+Q10K3.1:21		CZ	2.50 mm²	/20.D2
A2	+Q10KS:21	+Q10K3.1:A2	CZ,CZ	2.50 mm²,2.50 mm²	/20.D2
11	+Q10K4:14		CZ	2.50 mm²	/17.C1
12	+Q10KM:11		CZ	2.50 mm²	/17.C1
14					/17.C1
21	+Q10X1:47		CZ	2.50 mm²	/24.B6
22					/24.B6
24	+Q10X1:46		CZ	2.50 mm²	/24.B6
31					
32					
34					

COMPONENTE	K3.1				
PINO	DESTINO 1	DESTINO 2	COR	SECÇÃO	POS.
A1	+Q10K3.1:31		CZ	2.50 mm²	/20.E2
A2	+Q10K3:A2	+Q10RT1:A2	CZ,CZ	2.50 mm²,2.50 mm²	/20.E2
11	+Q10K4:24		CZ	2.50 mm²	/18.C2
14	+Q10S12:13	+Q10KA1:31	CZ,CZ	2.50 mm²,2.50 mm²	/18.C2
12					/18.C2
21	+Q10K3:A1		CZ	2.50 mm²	/20.C1
24	+Q10KS:11	+Q10X2:40	CZ,CZ	2.50 mm²,2.50 mm²	/20.C1
22					/20.C1
31	+Q10X2:34	+Q10K3.1:A1	CZ,CZ	2.50 mm²,2.50 mm²	/20.C2
34	+Q10S14:12		CZ	2.50 mm²	/20.C2
32					/20.C2
41	+Q10K7:24		CZ	2.50 mm²	/22.C2
44	+Q10S13:13	+Q10KA2:14	CZ,CZ	2.50 mm²,2.50 mm²	/22.C2
42					/22.C2

COMPONENTE	K4				
PINO	DESTINO 1	DESTINO 2	COR	SECÇÃO	POS.
A1	+Q10K5:A1	+Q10RT1:15	CZ,CZ	2.50 mm²,2.50 mm²	/20.E5
A2	+Q10RT1:A2	+Q10K5:A2	CZ,CZ	2.50 mm²,2.50 mm²	/20.E5
11	+Q10K7:14		CZ	2.50 mm²	/17.D1
12					/17.D1
14	+Q10K3:11		CZ	2.50 mm²	/17.D1
21	+Q10KA1:A1		CZ	2.50 mm²	/18.C1
22	+Q10K2:11		CZ	2.50 mm²	/18.C1
24	+Q10S10:12	+Q10K3.1:11	CZ,CZ	2.50 mm²,2.50 mm²	/18.C1
31	+Q10K7:31	+Q10X1:37	CZ,CZ	2.50 mm²,2.50 mm²	/24.B3
32	+Q10K7:32	+Q10X1:36	CZ,CZ	2.50 mm²,2.50 mm²	/24.B3
34					/24.B3

COMPONENTE	K5				
PINO	DESTINO 1	DESTINO 2	COR	SECÇÃO	POS.
A1	+Q10K4:A1		CZ	2.50 mm²	/20.E5
A2	+Q10H1:2	+Q10K4:A2	CZ,CZ	2.50 mm²,2.50 mm²	/20.E5
11	+Q10X2:31	+Q10V4:2	CZ,CZ	2.50 mm²,2.50 mm²	/18.C3
12					/18.C3
14	+Q10S10:14		CZ	2.50 mm²	/18.C3
21	+Q10X2:32	+Q10V5:2	CZ,CZ	2.50 mm²,2.50 mm²	/18.C4
22					/18.C4
24	+Q10S10:16		CZ	2.50 mm²	/18.C4
31	+Q10X2:33	+Q10V6:2	CZ,CZ	2.50 mm²,2.50 mm²	/18.C4
32					/18.C4
34	+Q10S10:18		CZ	2.50 mm²	/18.C4
41	+Q10K8:41	+Q10K7:31	CZ,CZ	2.50 mm²,2.50 mm²	/24.B3
42	+Q10K8:42	+Q10K7:32	CZ,CZ	2.50 mm²,2.50 mm²	/24.B3
44					/24.B3

COMPONENTE	K6				
PINO	DESTINO 1	DESTINO 2	COR	SECÇÃO	POS.
A1	+Q10K7:A1		CZ	2.50 mm²	/22.E5
A2	+Q10RT2:A2	+Q10K7:A2	CZ,CZ	2.50 mm²,2.50 mm²	/22.E5
11	+Q10KP1:12		CZ	2.50 mm²	/17.B3
12					/17.B3
14	+Q10S10:38		CZ	2.50 mm²	/17.B3
21	+Q10KP2:12		CZ	2.50 mm²	/17.B4
22					/17.B4
24	+Q10S10:40		CZ	2.50 mm²	/17.B4
31	+Q10KP3:12		CZ	2.50 mm²	/17.B5
32					/17.B5
34	+Q10S10:42		CZ	2.50 mm²	/17.B5

COMPONENTE	K7				
PINO	DESTINO 1	DESTINO 2	COR	SECÇÃO	POS.
A1	+Q10K8:A1	+Q10K6:A1	CZ,CZ	2.50 mm²,2.50 mm²	/22.E5
A2	+Q10K6:A2	+Q10K8:A2	CZ,CZ	2.50 mm²,2.50 mm²	/22.E5
11	+Q10KF:A1		CZ	2.50 mm²	/17.D1
12					/17.D1
14	+Q10K4:11		CZ	2.50 mm²	/17.D1
21	+Q10KA2:A1		CZ	2.50 mm²	/22.D1
22	+Q10K9:11		CZ	2.50 mm²	/22.D1
24	+Q10S10:20	+Q10K3.1:41	CZ,CZ	2.50 mm²,2.50 mm²	/22.D1
31	+Q10K5:41	+Q10K4:31	CZ,CZ	2.50 mm²,2.50 mm²	/24.B3
32	+Q10K5:42	+Q10K4:32	CZ,CZ	2.50 mm²,2.50 mm²	/24.B3
34					/24.B3

COMPONENTE	K8				
PINO	DESTINO 1	DESTINO 2	COR	SECÇÃO	POS.
A1	+Q10K7:A1	+Q10RT2:15	CZ,CZ	2.50 mm²,2.50 mm²	/22.E5
A2	+Q10K7:A2	+Q10RS2:2	CZ,CZ	2.50 mm²,2.50 mm²	/22.E5
11	+Q10KA2:11		CZ	2.50 mm²	/22.C2
12					/22.C2
14	+Q10S10:26		CZ	2.50 mm²	/22.C2
21	+Q10KA2:21		CZ	2.50 mm²	/22.C3
22					/22.C3
24	+Q10S10:28		CZ	2.50 mm²	/22.C3
31	+Q10KA2:31		CZ	2.50 mm²	/22.C4
32					/22.C4
34	+Q10S10:30		CZ	2.50 mm²	/22.C4
41	+Q10K5:41		CZ	2.50 mm²	/24.B4
42	+Q10K5:42		CZ	2.50 mm²	/24.B4
44					/24.B4

COMPONENTE	K9				
PINO	DESTINO 1	DESTINO 2	COR	SECÇÃO	POS.
A1	+Q10KS:12		CZ	2.50 mm²	/22.E6
A2	+Q10KS:22		CZ	2.50 mm²	/22.E6
11	+Q10K7:22		CZ	2.50 mm²	/22.C1
12					/22.C1
14	+Q10X21:2		CZ	2.50 mm²	/22.C1
21	+Q10X1:57		CZ	2.50 mm²	/24.D3
22	+Q10X1:56		CZ	2.50 mm²	/24.D3
24					/24.D3
31	+Q10X1:59		CZ	2.50 mm²	/24.D3
32	+Q10X1:58		CZ	2.50 mm²	/24.D3
34					/24.D3

COMPONENTE	K10				
PINO	DESTINO 1	DESTINO 2	COR	SECÇÃO	POS.
A1	+Q10RT3:15		CZ	2.50 mm²	/20.E6
A2	+Q10RT3:A2		CZ	2.50 mm²	/20.E6
11	+Q10X1:112		CZ	2.50 mm²	/24.B2
12	+Q10X1:111		CZ	2.50 mm²	/24.B2
14					/24.B2
21	+Q10X1:114		CZ	2.50 mm²	/24.B2
22	+Q10X1:113		CZ	2.50 mm²	/24.B2
24					/24.B2
31	+Q10X1:116		CZ	2.50 mm²	/24.B2
32	+Q10X1:115		CZ	2.50 mm²	/24.B2
34					/24.B2

ARQUIVO	COR	ESPESSURA
	1	0,13
	2	0,20
	3	0,30
	4	0,40
	5	0,50
	6	0,60
	7	0,25
	8	0,13
	9	0,13
	10	1,00
	11	0,13
	252	0,13
	253	0,13
	254	0,13
PLOTAGEM		

NOTA:

PROPRIETÁRIO: CONSÓRCIO CONEXÃO

FABRICANTE: ALSTOM

TÍTULO:
SE CURRAL NOVO DO PIAUÍ II - 500/230kV
TIPO GL317 + RPH2-550 kV - 4000A - 50kA
LISTA DE CONEXÃO +Q10

Nº FABRICANTE: 5192170011.100

REV.: 2

Nº CLIENTE:

FOLHA 30 / 62

FORMATO: A3

COMPONENTE	KA1				
PINO	DESTINO 1	DESTINO 2	COR	SECÇÃO	POS.
A1	+Q10K4:21		CZ	2.50 mm²	/18.D1
A2	+Q10D6:4	+Q10X2:28	CZ,CZ	2.50 mm²,2.50 mm²	/18.D1
11	+Q10KA1:24		CZ	2.50 mm²	/18.B2
12					/18.B2
14	+Q10XR:5		CZ	2.50 mm²	/18.B2
21	+Q10KA1:34		CZ	2.50 mm²	/18.B2
22					/18.B2
24	+Q10KA1:11		CZ	2.50 mm²	/18.B2
31	+Q10K3.1:14	+Q10X1:26	CZ,CZ	2.50 mm²,2.50 mm²	/18.C2
32					/18.C2
34	+Q10KA1:21		CZ	2.50 mm²	/18.C2

COMPONENTE	KA2				
PINO	DESTINO 1	DESTINO 2	COR	SECÇÃO	POS.
A1	+Q10K7:21		CZ	2.50 mm²	/22.E1
A2	+Q10D7:4	+Q10X2:72	CZ,CZ	2.50 mm²,2.50 mm²	/22.E1
11	+Q10X2:75	+Q10K8:11	CZ,CZ	2.50 mm²,2.50 mm²	/22.C3
12					/22.C3
14	+Q10K3.1:44	+Q10KA2:24	CZ,CZ	2.50 mm²,2.50 mm²	/22.C3
21	+Q10X2:76	+Q10K8:21	CZ,CZ	2.50 mm²,2.50 mm²	/22.C3
22					/22.C3
24	+Q10KA2:14	+Q10KA2:34	CZ,CZ	2.50 mm²,2.50 mm²	/22.C3
31	+Q10K8:31	+Q10X2:77	CZ,CZ	2.50 mm²,2.50 mm²	/22.C4
32					/22.C4
34	+Q10KA2:24	+Q10X2:78	CZ,CZ	2.50 mm²,2.50 mm²	/22.C4

COMPONENTE	KAX				
PINO	DESTINO 1	DESTINO 2	COR	SECÇÃO	POS.
A1	+Q10X2:4		CZ	2.50 mm²	/15.C6
A2	+Q10E41:2		BR A.T.	2.50 mm²	/15.C6
11	+Q10X1:39		CZ	2.50 mm²	/24.B4
12	+Q10X1:38		CZ	2.50 mm²	/24.B4
14					/24.B4
21	+Q10X1:41		CZ	2.50 mm²	/24.B4
22	+Q10X1:40		CZ	2.50 mm²	/24.B4
24					/24.B4
31					
32					
34					

COMPONENTE	KF				
PINO	DESTINO 1	DESTINO 2	COR	SECÇÃO	POS.
A1	+Q10K7:11		CZ	2.50 mm²	/17.E2
A2	+Q10D5:4	+Q10X2:14	CZ,CZ	2.50 mm²,2.50 mm²	/17.E2
11	+Q10KF:24		CZ	2.50 mm²	/17.B2
12					/17.B2
14	+Q10S11:13	+Q10X1:17	CZ,CZ	2.50 mm²,2.50 mm²	/17.B2
21	+Q10KF:34		CZ	2.50 mm²	/17.B2
22					/17.B2
24	+Q10KF:11		CZ	2.50 mm²	/17.B2
31	+Q10XR:1		CZ	2.50 mm²	/17.B2
32					/17.B2
34	+Q10KF:21		CZ	2.50 mm²	/17.B2

COMPONENTE	KM				
PINO	DESTINO 1	DESTINO 2	COR	SECÇÃO	POS.
A1	+Q10X2:71		CZ	2.50 mm²	/21.E4
A2	+Q10KM:21	+Q10RTC:A2	CZ,CZ	2.50 mm²,2.50 mm²	/21.E4
11	+Q10K3:12		CZ	2.50 mm²	/17.C1
12					/17.C1
14	+Q10S10:2		CZ	2.50 mm²	/17.C1
21	+Q10KM:A2	+Q10D2:C2	CZ,CZ	2.50 mm²,2.50 mm²	/21.C5
22	+Q10H4:2		CZ	2.50 mm²	/21.C5
24	+Q10H3:2		CZ	2.50 mm²	/21.C5
31					
32					
34					

COMPONENTE	KMA				
PINO	DESTINO 1	DESTINO 2	COR	SECÇÃO	POS.
A1	+Q10X2:8		CZ	2.50 mm²	/16.B2
A2	+Q10X2:9		CZ	2.50 mm²	/16.B2
11	+Q10RTA:A1		CZ	2.50 mm²	/21.D3
12					/21.D3
14	+Q10X2:66		CZ	2.50 mm²	/21.D3
21	+Q10X1:43	+Q10KMB:21	CZ,CZ	2.50 mm²,2.50 mm²	/24.B4
22	+Q10X1:42	+Q10KMB:22	CZ,CZ	2.50 mm²,2.50 mm²	/24.B4
24					/24.B4
31	+Q10X1:45	+Q10KMB:31	CZ,CZ	2.50 mm²,2.50 mm²	/24.B5
32	+Q10X1:44	+Q10KMB:32	CZ,CZ	2.50 mm²,2.50 mm²	/24.B5
34					/24.B5

COMPONENTE	KMB				
PINO	DESTINO 1	DESTINO 2	COR	SECÇÃO	POS.
A1	+Q10X2:10		CZ	2.50 mm²	/16.B3
A2	+Q10X2:11		CZ	2.50 mm²	/16.B3
11	+Q10RTB:A1		CZ	2.50 mm²	/21.D4
12					/21.D4
14	+Q10X2:67		CZ	2.50 mm²	/21.D4
21	+Q10KMC:21	+Q10KMA:21	CZ,CZ	2.50 mm²,2.50 mm²	/24.B5
22	+Q10KMA:22	+Q10KMC:22	CZ,CZ	2.50 mm²,2.50 mm²	/24.B5
24					/24.B5
31	+Q10KMA:31	+Q10KMC:31	CZ,CZ	2.50 mm²,2.50 mm²	/24.B5
32	+Q10KMC:32	+Q10KMA:32	CZ,CZ	2.50 mm²,2.50 mm²	/24.B5
34					/24.B5

COMPONENTE	KMC				
PINO	DESTINO 1	DESTINO 2	COR	SECÇÃO	POS.
A1	+Q10X2:12		CZ	2.50 mm²	/16.B5
A2	+Q10X2:13		CZ	2.50 mm²	/16.B5
11	+Q10RTC:A1		CZ	2.50 mm²	/21.D4
12					/21.D4
14	+Q10X2:68		CZ	2.50 mm²	/21.D4
21	+Q10KMB:21		CZ	2.50 mm²	/24.B5
22	+Q10KMB:22		CZ	2.50 mm²	/24.B5
24					/24.B5
31	+Q10KMB:31		CZ	2.50 mm²	/24.B5
32	+Q10KMB:32		CZ	2.50 mm²	/24.B5
34					/24.B5

COMPONENTE	KP1				
PINO	DESTINO 1	DESTINO 2	COR	SECÇÃO	POS.
A1	+Q10X2:19	+Q10KP1:21	CZ,CZ	2.50 mm²,2.50 mm²	/17.E3
A2	+Q10X2:14		CZ	2.50 mm²	/17.E3
11	+Q10X2:17		CZ	2.50 mm²	/17.C3
12	+Q10K6:11	+Q10V1:2	CZ,CZ	2.50 mm²,2.50 mm²	/17.C3
14					/17.C3
21	+Q10KP1:A1		CZ	2.50 mm²	/17.C3
22					/17.C3
24	+Q10X2:22	+Q10X2:18	CZ,CZ	2.50 mm²,2.50 mm²	/17.C3
31					
32					
34					

COMPONENTE	KP2				
PINO	DESTINO 1	DESTINO 2	COR	SECÇÃO	POS.
A1	+Q10X2:23	+Q10KP2:21	CZ,CZ	2.50 mm²,2.50 mm²	/17.E4
A2	+Q10X2:15		CZ	2.50 mm²	/17.E4
11	+Q10X2:21		CZ	2.50 mm²	/17.C4
12	+Q10K6:21	+Q10V2:2	CZ,CZ	2.50 mm²,2.50 mm²	/17.C4
14					/17.C4
21	+Q10KP2:A1		CZ	2.50 mm²	/17.C4
22					/17.C4
24	+Q10X2:26	+Q10X2:22	CZ,CZ	2.50 mm²,2.50 mm²	/17.C4
31					
32					
34					

COMPONENTE	KP3				
PINO	DESTINO 1	DESTINO 2	COR	SECÇÃO	POS.
A1	+Q10X2:27	+Q10KP3:21	CZ,CZ	2.50 mm²,2.50 mm²	/17.E5
A2	+Q10X2:16	+Q10K1:A2	CZ,CZ	2.50 mm²,2.50 mm²	/17.E5
11	+Q10X2:25		CZ	2.50 mm²	/17.C5
12	+Q10K6:31	+Q10V3:2	CZ,CZ	2.50 mm²,2.50 mm²	/17.C5
14					/17.C5
21	+Q10KP3:A1		CZ	2.50 mm²	/17.C6
22					/17.C6
24	+Q10X2:26		CZ	2.50 mm²	/17.C6
31					
32					
34					

ARQUIVO	COR	ESPESSURA
	1	0,13
	2	0,20
	3	0,30
	4	0,40
	5	0,50
	6	0,60
	7	0,25
	8	0,13
	9	0,13
	10	1,00
	11	0,13
	252	0,13
	253	0,13
	254	0,13
PLOTAGEM		

NOTA:

PROPRIETÁRIO: CONSÓRCIO CONEXÃO

FABRICANTE: ALSTOM

TÍTULO:
SE CURRAL NOVO DO PIAUÍ II - 500/230kV
TIPO GL317 + RPH2-550 kV - 4000A - 50kA
LISTA DE CONEXÃO +Q10

Nº FABRICANTE: 5192170011.100

REV.: 2

Nº CLIENTE:

FOLHA 31 / 62

FORMATO: A3

COMPONENTE	KS				
PINO	DESTINO 1	DESTINO 2	COR	SECÇÃO	POS.
A1	+Q10KS:14	+Q10RS1:1	CZ,CZ	2.50 mm²,2.50 mm²	/18.D5
A2	+Q10KS:24	+Q10RS1:2	CZ,CZ	2.50 mm²,2.50 mm²	/18.D5
11	+Q10S14:11	+Q10K3.1:24	CZ,CZ	2.50 mm²,2.50 mm²	/20.A1
12	+Q10RS2:1	+Q10K9:A1	CZ,CZ	2.50 mm²,2.50 mm²	/20.A1
14	+Q10XR:13	+Q10KS:A1	CZ,CZ	2.50 mm²,2.50 mm²	/20.A1
21	+Q10K3:A2	+Q10RT3:A2	CZ,CZ	2.50 mm²,2.50 mm²	/20.E1
22	+Q10K9:A2	+Q10RS2:2	CZ,CZ	2.50 mm²,2.50 mm²	/20.E1
24	+Q10KS:A2		CZ	2.50 mm²	/20.E1
31					
32					
34					

COMPONENTE	R1				
PINO	DESTINO 1	DESTINO 2	COR	SECÇÃO	POS.
1	+Q10B1:11	+Q10X2:4	CZ,CZ	2.50 mm²,2.50 mm²	/15.C5
2	+Q10TM1:2	+Q10R11:2	BR A.T.,BR A.T.	2.50 mm²,2.50 mm²	/15.C5

COMPONENTE	R11				
PINO	DESTINO 1	DESTINO 2	COR	SECÇÃO	POS.
1	+Q10B1:12		BR A.T.	2.50 mm²	/15.C4
2	+Q10R1:2	+Q10X2:7	BR A.T.,BR A.T.	2.50 mm²,2.50 mm²	/15.C4

COMPONENTE	RT1				
PINO	DESTINO 1	DESTINO 2	COR	SECÇÃO	POS.
A1	+Q10X2:53		CZ	2.50 mm²	/20.E4
A2	+Q10K3.1:A2	+Q10K4:A2	CZ,CZ	2.50 mm²,2.50 mm²	/20.E4
16					/20.C5
15	+Q10K4:A1		CZ	2.50 mm²	/20.C5
18	+Q10X3:45	+Q10RT3:18	CZ,CZ	2.50 mm²,2.50 mm²	/20.C5

COMPONENTE	RT2				
PINO	DESTINO 1	DESTINO 2	COR	SECÇÃO	POS.
A1	+Q10X2:81		CZ	2.50 mm²	/22.E5
A2	+Q10X2:74	+Q10K6:A2	CZ,CZ	2.50 mm²,2.50 mm²	/22.E5
16					/22.C5
15	+Q10K8:A1		CZ	2.50 mm²	/22.C5
18	+Q10X1:35	+Q10RS2:1	CZ,CZ	2.50 mm²,2.50 mm²	/22.C5

COMPONENTE	RT3				
PINO	DESTINO 1	DESTINO 2	COR	SECÇÃO	POS.
A1	+Q10X5:46		CZ	2.50 mm²	/20.E5
A2	+Q10KS:21	+Q10K10:A2	CZ,CZ	2.50 mm²,2.50 mm²	/20.E5
16					/20.C6
15	+Q10K10:A1		CZ	2.50 mm²	/20.C6
18	+Q10RT1:18	+Q10X2:41	CZ,CZ	2.50 mm²,2.50 mm²	/20.C6

COMPONENTE	RTA				
PINO	DESTINO 1	DESTINO 2	COR	SECÇÃO	POS.
A1	+Q10KMA:11		CZ	2.50 mm²	/21.E3
A2	+Q10C47:2	+Q10RTB:A2	CZ,CZ	2.50 mm²,2.50 mm²	/21.E3
11	+Q10D2:C1		CZ	2.50 mm²	/21.C6
14	+Q10H3:1	+Q10RTB:14	CZ,CZ	2.50 mm²,2.50 mm²	/21.C6
12					/21.C6
41					
44					
42					

COMPONENTE	RTB				
PINO	DESTINO 1	DESTINO 2	COR	SECÇÃO	POS.
A1	+Q10KMB:11		CZ	2.50 mm²	/21.E4
A2	+Q10RTA:A2	+Q10RTC:A2	CZ,CZ	2.50 mm²,2.50 mm²	/21.E4
11	+Q10D3:C1		CZ	2.50 mm²	/21.C6
14	+Q10RTA:14	+Q10RTC:14	CZ,CZ	2.50 mm²,2.50 mm²	/21.C6
12					/21.C6
41					
44					
42					

COMPONENTE	RTC				
PINO	DESTINO 1	DESTINO 2	COR	SECÇÃO	POS.
A1	+Q10KMC:11		CZ	2.50 mm²	/21.E4
A2	+Q10RTB:A2	+Q10KM:A2	CZ,CZ	2.50 mm²,2.50 mm²	/21.E4
11	+Q10D4:C1		CZ	2.50 mm²	/21.C6
14	+Q10RTB:14		CZ	2.50 mm²	/21.C6
12					/21.C6
41					
44					
42					

COMPONENTE	X20				
PINO	DESTINO 1	DESTINO 2	COR	SECÇÃO	POS.
1	+Q10D6:2	+Q10S12:13	CZ,CZ	2.50 mm²,2.50 mm²	/18.B1
2	+Q10K2:14		CZ	2.50 mm²	/18.B1

COMPONENTE	X21				
PINO	DESTINO 1	DESTINO 2	COR	SECÇÃO	POS.
1	+Q10D7:2	+Q10S13:13	CZ,CZ	2.50 mm²,2.50 mm²	/22.B1
2	+Q10K9:14		CZ	2.50 mm²	/22.B1

ARQUIVO	COR	ESPESSURA
	1	0,13
	2	0,20
	3	0,30
	4	0,40
	5	0,50
	6	0,60
	7	0,25
	8	0,13
	9	0,13
	10	1,00
	11	0,13
	252	0,13
	253	0,13
	254	0,13
PLOTAGEM		

NOTA:

PROPRIETÁRIO: CONSÓRCIO CONEXÃO

FABRICANTE: ALSTOM

TÍTULO:
SE CURRAL NOVO DO PIAUÍ II - 500/230kV
TIPO GL317 + RPH2-550 kV - 4000A - 50kA
LISTA DE CONEXÃO +Q10

Nº FABRICANTE: 5192170011.100

REV.: 2

Nº CLIENTE:

FOLHA 32 / 62

FORMATO: A3

COMPONENTE	S10				
PINO	DESTINO 1	DESTINO 2	COR	SECÇÃO	POS.
1	+Q10X1:15		CZ	2.50 mm²	/17.B1
2	+Q10S10:4	+Q10KM:14	CZ,CZ	2.50 mm²,2.50 mm²	/17.B1
3	+Q10X1:11		CZ	2.50 mm²	/17.B2
4	+Q10S10:2	+Q10S10:6	CZ,CZ	2.50 mm²,2.50 mm²	/17.B2
5	+Q10X1:16		CZ	2.50 mm²	/17.B2
6	+Q10S10:4		CZ	2.50 mm²	/17.B2
7	+Q10S12:14	+Q10X1:22	CZ,CZ	2.50 mm²,2.50 mm²	/18.B1
8	+Q10S10:10		CZ	2.50 mm²	/18.B1
9	+Q10X1:20		CZ	2.50 mm²	/18.B2
10	+Q10S10:12	+Q10S10:8	CZ,CZ	2.50 mm²,2.50 mm²	/18.B2
11	+Q10X1:21		CZ	2.50 mm²	/18.B2
12	+Q10K4:24	+Q10S10:10	CZ,CZ	2.50 mm²,2.50 mm²	/18.B2
13	+Q10X1:23		CZ	2.50 mm²	/18.B3
14	+Q10K5:14		CZ	2.50 mm²	/18.B3
15	+Q10X1:24		CZ	2.50 mm²	/18.B4
16	+Q10K5:24		CZ	2.50 mm²	/18.B4
17	+Q10X1:25		CZ	2.50 mm²	/18.B4
18	+Q10K5:34		CZ	2.50 mm²	/18.B4
19	+Q10X1:31		CZ	2.50 mm²	/22.B1
20	+Q10S10:22	+Q10K7:24	CZ,CZ	2.50 mm²,2.50 mm²	/22.B1
21	+Q10X1:29		CZ	2.50 mm²	/22.B2
22	+Q10S10:24	+Q10S10:20	CZ,CZ	2.50 mm²,2.50 mm²	/22.B2
23	+Q10X1:30		CZ	2.50 mm²	/22.B2
24	+Q10S10:22		CZ	2.50 mm²	/22.B2
25	+Q10X1:32		CZ	2.50 mm²	/22.B2
26	+Q10K8:14		CZ	2.50 mm²	/22.B2
27	+Q10X1:33		CZ	2.50 mm²	/22.B3
28	+Q10K8:24		CZ	2.50 mm²	/22.B3
29	+Q10X1:34		CZ	2.50 mm²	/22.B4
30	+Q10K8:34		CZ	2.50 mm²	/22.B4
31	+Q10X1:105		CZ	2.50 mm²	/25.B3
32	+Q10S10:34		CZ	2.50 mm²	/25.B3
33	+Q10X1:106		CZ	2.50 mm²	/25.B4
34	+Q10S10:32	+Q10S10:36	CZ,CZ	2.50 mm²,2.50 mm²	/25.B4
35	+Q10X1:107		CZ	2.50 mm²	/25.B4
36	+Q10S10:34	+Q10X1:104	CZ,CZ	2.50 mm²,2.50 mm²	/25.B4

COMPONENTE	S11				
PINO	DESTINO 1	DESTINO 2	COR	SECÇÃO	POS.
13	+Q10D5:2	+Q10KF:14	CZ,CZ	2.50 mm²,2.50 mm²	/17.B1
14	+Q10X1:13		CZ	2.50 mm²	/17.B1
23	+Q10X1:68		CZ	2.50 mm²	/25.E1
24	+Q10X1:69		CZ	2.50 mm²	/25.E1
11	+Q10X1:70		CZ	2.50 mm²	/25.E1
12	+Q10X1:71		CZ	2.50 mm²	/25.E1
21					
22					

COMPONENTE	S12				
PINO	DESTINO 1	DESTINO 2	COR	SECÇÃO	POS.
13	+Q10X20:1	+Q10K3.1:14	CZ,CZ	2.50 mm²,2.50 mm²	/18.B1
14	+Q10S10:7		CZ	2.50 mm²	/18.B1
33	+Q10X1:74		CZ	2.50 mm²	/25.E2
34	+Q10X1:75		CZ	2.50 mm²	/25.E2
23	+Q10X1:72		CZ	2.50 mm²	/25.E1
24	+Q10X1:73		CZ	2.50 mm²	/25.E1
43	+Q10X1:76		CZ	2.50 mm²	/25.E2
44	+Q10X1:77		CZ	2.50 mm²	/25.E2
11	+Q10X1:78		CZ	2.50 mm²	/25.E2
12	+Q10X1:79		CZ	2.50 mm²	/25.E2
21	+Q10X1:80		CZ	2.50 mm²	/25.E3
22	+Q10X1:81		CZ	2.50 mm²	/25.E3

COMPONENTE	S13				
PINO	DESTINO 1	DESTINO 2	COR	SECÇÃO	POS.
13	+Q10X21:1	+Q10K3.1:44	CZ,CZ	2.50 mm²,2.50 mm²	/22.B1
14	+Q10X1:31		CZ	2.50 mm²	/22.B1
33	+Q10X1:82		CZ	2.50 mm²	/25.E3
34	+Q10X1:83		CZ	2.50 mm²	/25.E3
23	+Q10X1:84		CZ	2.50 mm²	/25.E3
24	+Q10X1:85		CZ	2.50 mm²	/25.E3
43	+Q10X1:86		CZ	2.50 mm²	/25.E3
44	+Q10X1:87		CZ	2.50 mm²	/25.E3
11	+Q10X1:88		CZ	2.50 mm²	/25.E4
12	+Q10X1:89		CZ	2.50 mm²	/25.E4
21	+Q10X1:90		CZ	2.50 mm²	/25.E4
22	+Q10X1:91		CZ	2.50 mm²	/25.E4

COMPONENTE	S14				
PINO	DESTINO 1	DESTINO 2	COR	SECÇÃO	POS.
12	+Q10K3.1:34		CZ	2.50 mm²	/20.B2
11	+Q10KS:11	+Q10X3:45	CZ,CZ	2.50 mm²,2.50 mm²	/20.B2
13					
14					

COMPONENTE	TM1				
PINO	DESTINO 1	DESTINO 2	COR	SECÇÃO	POS.
1	+Q10X2:4	+Q10E5:21	BR A.T.,CZ	2.50 mm²,2.50 mm²	/15.C5
2	+Q10E21:2	+Q10R1:2	BR A.T.,BR A.T.	2.50 mm²,2.50 mm²	/15.C5
T			VD-AM	2.50 mm²	/15.C5

A IDENTIFICAÇÃO DEVERÁ SER FEITA CONFORME EXEMPLO ABAIXO EM PABA 23:

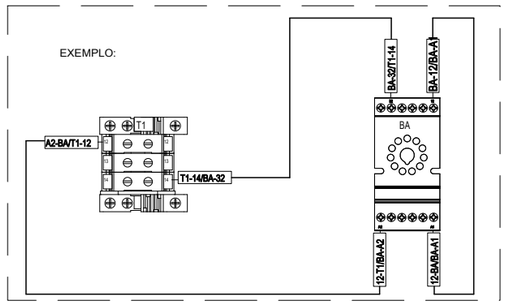

CÓDIGO DE CORES PARA FIOS E CABOS:

BRANCO (NORMAL)	BR
BRANCO (ALTA TEMPERATURA)	BR A.T.
PRETO	PT
CINZA	CZ
VERDE	VD
AMARELO	AM
AZUL	AZ
AZUL ESCURO	AZ. E.
VERMELHO	VM
VERDE-AMARELO	VD-AM

ARQUIVO	COR	ESPESSURA
	1	0,13
	2	0,20
	3	0,30
	4	0,40
	5	0,50
	6	0,60
	7	0,25
	8	0,13
	9	0,13
	10	1,00
	11	0,13
	252	0,13
	253	0,13
	254	0,13
PLOTAGEM		

NOTA:

PROPRIETÁRIO: CONSÓRCIO CONEXÃO

FABRICANTE: ALSTOM

TÍTULO: SE CURRAL NOVO DO PIAUÍ II - 500/230kV
TIPO GL317 + RPH2-550 kV - 4000A - 50kA
LISTA DE CONEXÃO +Q10

Nº FABRICANTE: 5192170011.100

REV.: 2

Nº CLIENTE:

FOLHA 33 / 62

FORMATO: A3

PLOTAGEM	ARQUIVO	COR	ESPESSURA
		254	0,13
		253	0,13
		252	0,13
		11	0,13
		10	1,00
		9	0,13
		8	0,13
		7	0,25
		6	0,60
		5	0,50
		4	0,40
		3	0,30
		2	0,20
		1	0,13

NOTA:

+Q1
E21

Destino Externo Componente	Pino	DIAGRAMA DE BORNES	Destino Interno Pino	Componente	Página
		30 22 21 8 — E21			
		UK5N — 1	:1 :22	+Q1 E2 +Q1 E1	/15.C2
		UK5N — 2	:2 :2	+Q1 TM1 +Q1 E2	/15.D2
		30.03.02.0 30 22 21 8 — E21			

PROPRIETÁRIO:
CONSÓRCIO CONEXÃO

FABRICANTE:
ALSTOM

TÍTULO:
SE CURRAL NOVO DO PIAUÍ II - 500/230kV
TIPO GL317 + RPH2-550 KV - 4000A - 50kA
DIAGRAMA DE BORNES

Nº FABRICANTE: 5192170011.100
Nº CLIENTE:

REV.: 2
FOLHA 34 / 62

FORMATO: A3

PLOTAGEM	ARQUIVO	COR	ESPESSURA
	254	0,13	
	253	0,13	
	252	0,13	
	11	0,13	
	10	1,00	
	9	0,13	
	8	0,13	
	7	0,25	
	6	0,60	
	5	0,50	
	4	0,40	
	3	0,30	
	2	0,20	
	1	0,13	

NOTA:

+Q1
X1

Destino Externo Componente	Pino	DIAGRAMA DE BORNES		Destino Interno Pino	Componente	Página
		30 22 21 8	X1			
+Q10 X2	:1	OTTA 6	1	:1 :11	+Q1 R1 +Q1 B1	/15.C1
+Q10 X2	:5	OTTA 6	2	:2 :2	+Q1 R11 +Q1 TM1	/15.D1
+Q10 X2	:8	OTTA 6	3	:1	+Q1 S4	/16.C2
+Q10 X2	:9	OTTA 6	4	:3	+Q1 S4	/16.C2
+Q10 X2	:17	OTTA 6	5	:9	+Q1 S1	/17.C3
+Q10 X2	:14	OTTA 6	6	:A2	+Q1 Y1	/17.E3
+Q10 X2	:18	OTTA 6	7	:3	+Q1 S2	/17.C3
+Q10 X2	:19	OTTA 6	8	:4	+Q1 S2	/17.D3
+Q10 X2	:31	OTTA 6	9	:1	+Q1 S1	/18.C3
+Q10 X2	:82	OTTA 6	9A	:A1 :2	+Q1 Y2 +Q1 S1	/18.D3
+Q10 X2	:28	OTTA 6	10	:A2	+Q1 Y2	/18.D3
+Q10 X2	:34	OTTA 6	11	:8	+Q1 S1	/20.B2
+Q10 X2	:37	OTTA 6	12	:12 :7	+Q1 S1 +Q1 S1	/20.B2
+Q10 X2	:40	OTTA 6	13	:1	+Q1 B11	/20.A4
+Q10 X2	:51	OTTA 6	14	:2	+Q1 B11	/20.B4
+Q10 X2	:41	OTTA 6	15	:15	+Q1 S2	/21.B1
+Q10 X2	:54	OTTA 6	16	:16	+Q1 S2	/21.B1
+Q10 X2	:42	OTTA 6	17	:7	+Q1 S3	/21.B1
+Q10 X2	:57	OTTA 6	18	:8	+Q1 S3	/21.B1
+Q10 X2	:45	OTTA 6	19	:9 :11	+Q1 S3 +Q1 S1	/21.B3
+Q10 X2	:62	OTTA 6	20	:10	+Q1 S3	/21.B3
+Q10 X2	:46	OTTA 6	21	:15	+Q1 S5	/21.B3
+Q10 X2	:63	OTTA 6	22	:16	+Q1 S5	/21.B3
+Q10 X2	:47	OTTA 6	23	:5	+Q1 S4	/21.B3
+Q10 X2	:66	OTTA 6	24	:6	+Q1 S4	/21.B3
+Q10 X2	:75	OTTA 6	25	:1	+Q1 S2	/22.D3
+Q10 X2	:85	OTTA 6	25A	:A1 :2	+Q1 Y3 +Q1 S2	/22.D3
+Q10 X2 +Q1 Y3	:72 :A2	OTTA 6	26			/22.E3
+Q10 X2	:78	OTTA 6	27	:3	+Q1 B11	/22.B5
+Q10 X2	:79	OTTA 6	28	:4	+Q1 B11	/22.B5
+Q10 X3	:45	OTTA 6	29	:5	+Q1 B11	/20.A5
+Q10 X3	:46	OTTA 6	30	:6	+Q1 B11	/20.B5
+Q10 X3	:47	OTTA 6	31	:97	+Q1 RS1	/24.B1
+Q10 X3	:48	OTTA 6	32	:98	+Q1 RS1	/24.B1
+Q10 X3	:49	OTTA 6	33	:7	+Q1 S4	/24.B1
+Q10 X3	:50	OTTA 6	34	:8	+Q1 S4	/24.B1
+Q10 X3	:51	OTTA 6	35	:15	+Q1 S4	/24.B1
+Q10 X3	:52	OTTA 6	36	:16	+Q1 S4	/24.B1
+Q10 X2	:50	OTTA 6	37	:13	+Q1 S4	/21.B4
		OTTA 6	38	:69 :14	+Q10 X2 +Q1 S4	/21.B4
		OTTA 6	39			/24.E2
		OTTA 6	40			/24.E2
		OTTA 6	41			/24.E2
		OTTA 6	42			/24.E2
		07 90 41 7 30 22 21 8	X1			

PROPRIETÁRIO:
CONSÓRCIO CONEXÃO

FABRICANTE:
ALSTOM

TÍTULO:
SE CURRAL NOVO DO PIAUI II - 500/230kV
TIPO GL317 + RPH2-550 kV - 4000A - 50kA
DIAGRAMA DE BORNES

Nº FABRICANTE:
519217001 1.100

Nº CLIENTE:

REV.:
2

FOLHA
35 / 62

FORMATO: A3

PLOTAGEM																	ARQUIVO
	254	253	252	11	10	9	8	7	6	5	4	3	2	1			COR
	0,13	0,13	0,13	0,13	1,00	0,13	0,13	0,25	0,60	0,50	0,40	0,30	0,20	0,13			ESPESSURA

NOTA:

+Q1
X2

Destino Externo Componente	Pino	DIAGRAMA DE BORNES		Destino Interno Pino	Componente	Página
		30 22 21 8	X2			
+Q10 X3	:1	OTTA 6	1	:3	+Q1 S1	/23.A1
+Q10 X3	:2	OTTA 6	2	:4	+Q1 S1	/23.B1
+Q10 X3	:3	OTTA 6	3	:5	+Q1 S1	/23.A1
+Q10 X3	:4	OTTA 6	4	:6	+Q1 S1	/23.B1
+Q10 X3	:5	OTTA 6	5	:13	+Q1 S1	/23.A1
+Q10 X3	:6	OTTA 6	6	:14	+Q1 S1	/23.B1
+Q10 X3	:7	OTTA 6	7	:15	+Q1 S1	/23.A1
+Q10 X3	:8	OTTA 6	8	:16	+Q1 S1	/23.B1
+Q10 X3	:9	OTTA 6	9	:5	+Q1 S2	/23.A2
+Q10 X3	:10	OTTA 6	10	:6	+Q1 S2	/23.B2
+Q10 X3	:11	OTTA 6	11	:7	+Q1 S2	/23.A2
+Q10 X3	:12	OTTA 6	12	:8	+Q1 S2	/23.B2
+Q10 X3	:13	OTTA 6	13	:9	+Q1 S2	/23.A2
+Q10 X3	:14	OTTA 6	14	:10	+Q1 S2	/23.B2
+Q10 X3	:15	OTTA 6	15	:11	+Q1 S2	/23.A2
+Q10 X3	:16	OTTA 6	16	:12	+Q1 S2	/23.B2
+Q10 X3	:17	OTTA 6	17	:13	+Q1 S2	/23.A2
+Q10 X3	:18	OTTA 6	18	:14	+Q1 S2	/23.B2
+Q10 X3	:19	OTTA 6	19	:1	+Q1 S3	/23.A3
+Q10 X3	:20	OTTA 6	20	:2	+Q1 S3	/23.B3
+Q10 X3	:21	OTTA 6	21	:3	+Q1 S3	/23.A3
+Q10 X3	:22	OTTA 6	22	:4	+Q1 S3	/23.B3
+Q10 X3	:23	OTTA 6	23	:5	+Q1 S3	/23.A3
+Q10 X3	:24	OTTA 6	24	:6	+Q1 S3	/23.B3
+Q10 X3	:25	OTTA 6	25	:11	+Q1 S3	/23.A3
+Q10 X3	:26	OTTA 6	26	:12	+Q1 S3	/23.B3
+Q10 X3	:27	OTTA 6	27	:13	+Q1 S3	/23.A3
+Q10 X3	:28	OTTA 6	28	:14	+Q1 S3	/23.B3
+Q10 X3	:29	OTTA 6	29	:15	+Q1 S3	/23.A3
+Q10 X3	:30	OTTA 6	30	:16	+Q1 S3	/23.B3
+Q10 X3	:31	OTTA 6	31	:1	+Q1 S5	/19.B3
+Q10 X3	:32	OTTA 6	32	:2	+Q1 S5	/19.C3
+Q10 X3	:33	OTTA 6	33	:3	+Q1 S5	/23.A4
+Q10 X3	:34	OTTA 6	34	:4	+Q1 S5	/23.B4
+Q10 X3	:35	OTTA 6	35	:5	+Q1 S5	/23.A4
+Q10 X3	:36	OTTA 6	36	:6	+Q1 S5	/23.B4
+Q10 X3	:37	OTTA 6	37	:7	+Q1 S5	/23.A4
+Q10 X3	:38	OTTA 6	38	:8	+Q1 S5	/23.B4
+Q10 X3	:39	OTTA 6	39	:9	+Q1 S5	/23.A4
+Q10 X3	:40	OTTA 6	40	:10	+Q1 S5	/23.B4
+Q10 X3	:41	OTTA 6	41	:11	+Q1 S5	/23.A5
+Q10 X3	:42	OTTA 6	42	:12	+Q1 S5	/23.B5
+Q10 X3	:43	OTTA 6	43	:13	+Q1 S5	/21.B5
+Q10 X3	:44	OTTA 6	44	:14	+Q1 S5	/21.B5
		OTTA 6	45			/24.E2
		OTTA 6	46			/24.E2
		OTTA 6	47			/24.E2
		OTTA 6	48			/24.E2
		OTTA 6	49			/24.E2
		OTTA 6	50			/24.E2
		07 90 41 7				

PROPRIETÁRIO:
CONSÓRCIO CONEXÃO

FABRICANTE:
ALSTOM

TÍTULO:
SE CURRAL NOVO DO PIAUÍ II - 500/230kV
TIPO GL317 + RPH2-550 kV - 4000A - 50kA
DIAGRAMA DE BORNES

Nº FABRICANTE: 519217001 1.100
Nº CLIENTE:

REV.: 2
FOLHA 36 / 62

FORMATO: A3

+Q1

X2

Página	Destino Interno Componente	Pino

DIAGRAMA DE BORNES

30 22 21 8

Destino Externo Componente	Pino

ARQUIVO	COR	ESPESSURA
	1	0,13
	2	0,20
	3	0,30
	4	0,40
	5	0,50
	6	0,60
	7	0,25
	8	0,13
	9	0,13
	10	1,00
	11	0,13
	252	0,13
	253	0,13
	254	0,13
PLOTAGEM		

NOTA:

PROPRIETÁRIO: CONSÓRCIO CONEXÃO

FABRICANTE: ALSTOM

TÍTULO:
SE CURRAL NOVO DO PIAUÍ II - 500/230kV
TIPO GL317 + RPH2-550 kV - 4000A - 50kA
DIAGRAMA DE BORNES

Nº FABRICANTE: 5192170011.100

REV.: 2

Nº CLIENTE:

FOLHA 37 / 62

FORMATO: A3

PLOTAGEM																ARQUIVO
	254	253	252	11	10	9	8	7	6	5	4	3	2	1		COR
	0,13	0,13	0,13	0,13	1,00	0,13	0,13	0,25	0,60	0,50	0,40	0,30	0,20	0,13		ESPESSURA

NOTA:

+Q2

E21

Destino Externo		DIAGRAMA DE BORNES	Destino Interno		
Componente	Pino		Pino	Componente	Página

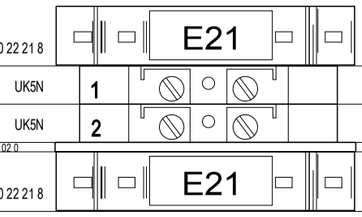

:1	+Q2 E2	
:22	+Q2 E1	/15.C3
:2	+Q2 TM1	
:2	+Q2 E2	/15.D3

PROPRIETÁRIO:
CONSÓRCIO CONEXÃO

FABRICANTE:
ALSTOM

TÍTULO:
SE CURRAL NOVO DO PIAUÍ II - 500/230kV
TIPO GL317 + RPH2-550 KV - 4000A - 50kA
DIAGRAMA DE BORNES

Nº FABRICANTE:
5192170011.100

Nº CLIENTE:

REV.:
2

FOLHA
38 / 62

FORMATO: A3

PLOTAGEM																	ARQUIVO
	254	253	252	11	10	9	8	7	6	5	4	3	2	1			COR
	0,13	0,13	0,13	0,13	1,00	0,13	0,13	0,25	0,60	0,50	0,40	0,30	0,20	0,13			ESPESSURA

NOTA:

+Q2
X1

Destino Externo Componente	Pino	DIAGRAMA DE BORNES		Destino Interno Pino	Componente	Página
		30 22 21 8	X1			
+Q10 X2	:2	OTTA 6	1	:11 :1	+Q2 B1 +Q2 R1	/15.C2
+Q10 X2	:6	OTTA 6	2	:2 :2	+Q2 TM1 +Q2 R11	/15.D2
+Q10 X2	:10	OTTA 6	3	:1	+Q2 S4	/16.C3
+Q10 X2	:11	OTTA 6	4	:3	+Q2 S4	/16.C4
+Q10 X2	:21	OTTA 6	5	:9	+Q2 S1	/17.C4
+Q10 X2	:15	OTTA 6	6	:A2	+Q2 Y1	/17.E4
+Q10 X2	:22	OTTA 6	7	:3	+Q2 S2	/17.C4
+Q10 X2	:23	OTTA 6	8	:4	+Q2 S2	/17.D4
+Q10 X2	:32	OTTA 6	9	:1	+Q2 S1	/18.C4
+Q10 X2	:83	OTTA 6	9A	:A1 :2	+Q2 Y2 +Q2 S1	/18.D4
+Q10 X2	:29	OTTA 6	10	:A2	+Q2 Y2	/18.D4
+Q10 X2	:35	OTTA 6	11	:8	+Q2 S1	/20.C3
+Q10 X2	:38	OTTA 6	12	:7 :12	+Q2 S1 +Q2 S1	/20.C3
+Q10 X2	:51	OTTA 6	13	:1	+Q2 B11	/20.B4
+Q10 X2	:52	OTTA 6	14	:2	+Q2 B11	/20.C4
+Q10 X2	:54	OTTA 6	15	:15	+Q2 S2	/21.B1
+Q10 X2	:55	OTTA 6	16	:16	+Q2 S2	/21.C1
+Q10 X2	:57	OTTA 6	17	:7	+Q2 S3	/21.B1
+Q10 X2	:58	OTTA 6	18	:8	+Q2 S3	/21.C1
+Q10 X2	:44	OTTA 6	19	:9 :11	+Q2 S3 +Q2 S1	/21.B2
+Q10 X2	:61	OTTA 6	20	:10	+Q2 S3	/21.C2
+Q10 X2	:63	OTTA 6	21	:15	+Q2 S5	/21.B3
+Q10 X2	:64	OTTA 6	22	:16	+Q2 S5	/21.C3
+Q10 X2	:48	OTTA 6	23	:5	+Q2 S4	/21.B4
+Q10 X2	:67	OTTA 6	24	:6	+Q2 S4	/21.C4
+Q10 X2	:76	OTTA 6	25	:1	+Q2 S2	/22.D3
+Q10 X2	:86	OTTA 6	25A	:A1 :2	+Q2 Y3 +Q2 S2	/22.D3
+Q10 X2 +Q2 Y3	:73 :A2	OTTA 6	26			/22.E3
+Q10 X2	:79	OTTA 6	27	:3	+Q2 B11	/22.C5
+Q10 X2	:80	OTTA 6	28	:4	+Q2 B11	/22.C5
+Q10 X3	:46	OTTA 6	29	:5	+Q2 B11	/20.B5
+Q10 X4	:46	OTTA 6	30	:6	+Q2 B11	/20.C5
+Q10 X4	:47	OTTA 6	31	:97	+Q2 RS1	/24.C1
+Q10 X4	:48	OTTA 6	32	:98	+Q2 RS1	/24.D1
+Q10 X4	:49	OTTA 6	33	:7	+Q2 S4	/24.C1
+Q10 X4	:50	OTTA 6	34	:8	+Q2 S4	/24.D1
+Q10 X4	:51	OTTA 6	35	:15	+Q2 S4	/24.C1
+Q10 X4	:52	OTTA 6	36	:16	+Q2 S4	/24.D1
+Q10 X2	:69	OTTA 6	37	:13	+Q2 S4	/21.B4
		OTTA 6	38	:70 :14	+Q10 X2 +Q2 S4	/21.C4
		OTTA 6	39			/24.E3
		OTTA 6	40			/24.E3
		OTTA 6	41			/24.E3
		OTTA 6	42			/24.E3
		07 90 41 7 30 22 21 8	X1			

PROPRIETÁRIO:
CONSÓRCIO CONEXÃO

FABRICANTE:
ALSTOM

TÍTULO:
SE CURRAL NOVO DO PIAUI II - 500/230kV
TIPO GL317 + RPH2-550 kV - 4000A - 50kA
DIAGRAMA DE BORNES

Nº FABRICANTE:
519217001 1.100

Nº CLIENTE:

REV.:
2

FOLHA
39 / 62

FORMATO: A3

PLOTAGEM	ARQUIVO	COR	ESPESSURA
	254	0,13	
	253	0,13	
	252	0,13	
	11	0,13	
	10	1,00	
	9	0,13	
	8	0,13	
	7	0,25	
	6	0,60	
	5	0,50	
	4	0,40	
	3	0,30	
	2	0,20	
	1	0,13	

NOTA:

+Q2
X2

Destino Externo Componente	Pino	DIAGRAMA DE BORNES		Destino Interno Pino	Componente	Página
		30 22 21 8	X2			
+Q10 X4	:1	OTTA 6	1	:3	+Q2 S1	/23.C1
+Q10 X4	:2	OTTA 6	2	:4	+Q2 S1	/23.C1
+Q10 X4	:3	OTTA 6	3	:5	+Q2 S1	/23.C1
+Q10 X4	:4	OTTA 6	4	:6	+Q2 S1	/23.C1
+Q10 X4	:5	OTTA 6	5	:13	+Q2 S1	/23.C1
+Q10 X4	:6	OTTA 6	6	:14	+Q2 S1	/23.C1
+Q10 X4	:7	OTTA 6	7	:15	+Q2 S1	/23.C1
+Q10 X4	:8	OTTA 6	8	:16	+Q2 S1	/23.C1
+Q10 X4	:9	OTTA 6	9	:5	+Q2 S2	/23.C2
+Q10 X4	:10	OTTA 6	10	:6	+Q2 S2	/23.C2
+Q10 X4	:11	OTTA 6	11	:7	+Q2 S2	/23.C2
+Q10 X4	:12	OTTA 6	12	:8	+Q2 S2	/23.C2
+Q10 X4	:13	OTTA 6	13	:9	+Q2 S2	/23.C2
+Q10 X4	:14	OTTA 6	14	:10	+Q2 S2	/23.C2
+Q10 X4	:15	OTTA 6	15	:11	+Q2 S2	/23.C2
+Q10 X4	:16	OTTA 6	16	:12	+Q2 S2	/23.C2
+Q10 X4	:17	OTTA 6	17	:13	+Q2 S2	/23.C2
+Q10 X4	:18	OTTA 6	18	:14	+Q2 S2	/23.C2
+Q10 X4	:19	OTTA 6	19	:1	+Q2 S3	/23.C3
+Q10 X4	:20	OTTA 6	20	:2	+Q2 S3	/23.C3
+Q10 X4	:21	OTTA 6	21	:3	+Q2 S3	/23.C3
+Q10 X4	:22	OTTA 6	22	:4	+Q2 S3	/23.C3
+Q10 X4	:23	OTTA 6	23	:5	+Q2 S3	/23.C3
+Q10 X4	:24	OTTA 6	24	:6	+Q2 S3	/23.C3
+Q10 X4	:25	OTTA 6	25	:11	+Q2 S3	/23.C3
+Q10 X4	:26	OTTA 6	26	:12	+Q2 S3	/23.C3
+Q10 X4	:27	OTTA 6	27	:13	+Q2 S3	/23.C3
+Q10 X4	:28	OTTA 6	28	:14	+Q2 S3	/23.C3
+Q10 X4	:29	OTTA 6	29	:15	+Q2 S3	/23.C3
+Q10 X4	:30	OTTA 6	30	:16	+Q2 S3	/23.C3
+Q10 X4	:31	OTTA 6	31	:1	+Q2 S5	/19.B3
+Q10 X4	:32	OTTA 6	32	:2	+Q2 S5	/19.C3
+Q10 X4	:33	OTTA 6	33	:3	+Q2 S5	/23.C4
+Q10 X4	:34	OTTA 6	34	:4	+Q2 S5	/23.C4
+Q10 X4	:35	OTTA 6	35	:5	+Q2 S5	/23.C4
+Q10 X4	:36	OTTA 6	36	:6	+Q2 S5	/23.C4
+Q10 X4	:37	OTTA 6	37	:7	+Q2 S5	/23.C4
+Q10 X4	:38	OTTA 6	38	:8	+Q2 S5	/23.C4
+Q10 X4	:39	OTTA 6	39	:9	+Q2 S5	/23.C4
+Q10 X4	:40	OTTA 6	40	:10	+Q2 S5	/23.C4
+Q10 X4	:41	OTTA 6	41	:11	+Q2 S5	/23.C5
+Q10 X4	:42	OTTA 6	42	:12	+Q2 S5	/23.C5
+Q10 X4	:43	OTTA 6	43	:13	+Q2 S5	/21.B5
+Q10 X4	:44	OTTA 6	44	:14	+Q2 S5	/21.C5
		OTTA 6	45			/24.E3
		OTTA 6	46			/24.E3
		OTTA 6	47			/24.E3
		OTTA 6	48			/24.E3
		OTTA 6	49			/24.E3
		OTTA 6	50			/24.E3
		07 90 41 7				

PROPRIETÁRIO:
CONSÓRCIO CONEXÃO

FABRICANTE:
ALSTOM

TÍTULO:
SE CURRAL NOVO DO PIAUÍ II - 500/230kV
TIPO GL317 + RPH2-550 kV - 4000A - 50kA
DIAGRAMA DE BORNES

Nº FABRICANTE:
5192170011.100

Nº CLIENTE:

REV.: 2

FOLHA 40 / 62

FORMATO: A3

+Q2

X2

Página

Pino	Destino Interno Componente

DIAGRAMA DE BORNES

30 22 21 8

Pino	Destino Externo Componente

ARQUIVO	COR	ESPESSURA
	1	0,13
	2	0,20
	3	0,30
	4	0,40
	5	0,50
	6	0,60
	7	0,25
	8	0,13
	9	0,13
	10	1,00
	11	0,13
	252	0,13
	253	0,13
	254	0,13
PLOTAGEM		

NOTA:

PROPRIETÁRIO: CONSÓRCIO CONEXÃO

FABRICANTE: ALSTOM

TÍTULO:
SE CURRAL NOVO DO PIAUÍ II - 500/230kV
TIPO GL317 + RPH2-550 kV - 4000A - 50kA
DIAGRAMA DE BORNES

Nº FABRICANTE: 5192170011.100

REV.: 2

Nº CLIENTE:

FOLHA 41 / 62

FORMATO: A3

PLOTAGEM	ARQUIVO	COR	ESPESSURA
		254	0,13
		253	0,13
		252	0,13
		11	0,13
		10	1,00
		9	0,13
		8	0,13
		7	0,25
		6	0,60
		5	0,50
		4	0,40
		3	0,30
		2	0,20
		1	0,13

NOTA:

+Q3
E21

Destino Externo Componente	Pino	DIAGRAMA DE BORNES	Destino Interno Pino	Componente	Página
		30 22 21 8 — E21			
		UK5N — 1	:1 :22	+Q3 E2 +Q3 E1	/15.C4
		UK5N — 2	:2 :2	+Q3 TM1 +Q3 E2	/15.D4
		30.03.02.0 30 22 21 8 — E21			

PROPRIETÁRIO:
CONSÓRCIO CONEXÃO

FABRICANTE:
ALSTOM

TÍTULO:
SE CURRAL NOVO DO PIAUÍ II - 500/230kV
TIPO GL317 + RPH2-550 kV - 4000A - 50kA
DIAGRAMA DE BORNES

Nº FABRICANTE: 5192170011.100
Nº CLIENTE:

REV.: 2
FOLHA 42 / 62

FORMATO: A3

PLOTAGEM	ARQUIVO	COR	ESPESSURA
	254	0,13	
	253	0,13	
	252	0,13	
	11	0,13	
	10	1,00	
	9	0,13	
	8	0,13	
	7	0,25	
	6	0,60	
	5	0,50	
	4	0,40	
	3	0,30	
	2	0,20	
	1	0,13	

NOTA:

+Q3
X1

Destino Externo Componente	Pino	DIAGRAMA DE BORNES		Destino Interno Pino	Componente	Página
		30 22 21 8	X1			
+Q10 X2	:3	OTTA 6	1	:1 :11	+Q3 R1 +Q3 B1	/15.C3
+Q10 X2	:7	OTTA 6	2	:2 :2	+Q3 TM1 +Q3 R11	/15.D3
+Q10 X2	:12	OTTA 6	3	:1	+Q3 S4	/16.C5
+Q10 X2	:13	OTTA 6	4	:3	+Q3 S4	/16.C5
+Q10 X2	:25	OTTA 6	5	:9	+Q3 S1	/17.C5
+Q10 X2	:16	OTTA 6	6	:A2	+Q3 Y1	/17.E5
+Q10 X2	:26	OTTA 6	7	:3	+Q3 S2	/17.C5
+Q10 X2	:27	OTTA 6	8	:4	+Q3 S2	/17.D5
+Q10 X2	:33	OTTA 6	9	:1	+Q3 S1	/18.C5
+Q10 X2	:84	OTTA 6	9A	:A1 :2	+Q3 Y2 +Q3 S1	/18.D5
+Q10 X2	:30	OTTA 6	10	:A2	+Q3 Y2	/18.D5
+Q10 X2	:36	OTTA 6	11	:8	+Q3 S1	/20.D3
+Q10 X2	:39	OTTA 6	12	:12 :7	+Q3 S1 +Q3 S1	/20.D3
+Q10 X2	:52	OTTA 6	13	:1	+Q3 B11	/20.C4
+Q10 X2	:53	OTTA 6	14	:2	+Q3 B11	/20.D4
+Q10 X2	:55	OTTA 6	15	:15	+Q3 S2	/21.C1
+Q10 X2	:56	OTTA 6	16	:16	+Q3 S2	/21.D1
+Q10 X2	:58	OTTA 6	17	:7	+Q3 S3	/21.C1
+Q10 X2	:59	OTTA 6	18	:8	+Q3 S3	/21.D1
+Q10 X2	:43	OTTA 6	19	:9 :11	+Q3 S3 +Q3 S1	/21.C2
+Q10 X2	:60	OTTA 6	20	:10	+Q3 S3	/21.D2
+Q10 X2	:64	OTTA 6	21	:15	+Q3 S5	/21.C3
+Q10 X2	:65	OTTA 6	22	:16	+Q3 S5	/21.D3
+Q10 X2	:49	OTTA 6	23	:5	+Q3 S4	/21.C4
+Q10 X2	:68	OTTA 6	24	:6	+Q3 S4	/21.D4
+Q10 X2	:77	OTTA 6	25	:1	+Q3 S2	/22.D4
+Q10 X2	:87	OTTA 6	25A	:A1 :2	+Q3 Y3 +Q3 S2	/22.D4
+Q10 X2 +Q3 Y3	:74 :A2	OTTA 6	26			/22.E4
+Q10 X2	:80	OTTA 6	27	:3	+Q3 B11	/22.D5
+Q10 X2	:81	OTTA 6	28	:4	+Q3 B11	/22.D5
+Q10 X4	:46	OTTA 6	29	:5	+Q3 B11	/20.C5
+Q10 X5	:46	OTTA 6	30	:6	+Q3 B11	/20.D5
+Q10 X5	:47	OTTA 6	31	:97	+Q3 RS1	/24.D1
+Q10 X5	:48	OTTA 6	32	:98	+Q3 RS1	/24.E1
+Q10 X5	:49	OTTA 6	33	:7	+Q3 S4	/24.D1
+Q10 X5	:50	OTTA 6	34	:8	+Q3 S4	/24.E1
+Q10 X5	:51	OTTA 6	35	:15	+Q3 S4	/24.D1
+Q10 X5	:52	OTTA 6	36	:16	+Q3 S4	/24.E1
+Q10 X2	:70	OTTA 6	37	:13	+Q3 S4	/21.C4
		OTTA 6	38	:71 :14	+Q10 X2 +Q3 S4	/21.D4
		OTTA 6	39			/24.E3
		OTTA 6	40			/24.E4
		OTTA 6	41			/24.E4
		OTTA 6	42			/24.E3
		07 90 41 7 30 22 21 8	X1			

PROPRIETÁRIO:
CONSÓRCIO CONEXÃO

FABRICANTE:
ALSTOM

TÍTULO:
SE CURRAL NOVO DO PIAUI II - 500/230kV
TIPO GL317 + RPH2-550 kV - 4000A - 50kA
DIAGRAMA DE BORNES

Nº FABRICANTE:
519217001 1.100

Nº CLIENTE:

REV.:
2

FOLHA
43 / 62

FORMATO: A3

PLOTAGEM																	ARQUIVO
	254	253	252	11	10	9	8	7	6	5	4	3	2	1			COR
	0,13	0,13	0,13	0,13	1,00	0,13	0,13	0,25	0,60	0,50	0,40	0,30	0,20	0,13			ESPESSURA

NOTA:

+Q3
X2

Destino Externo Componente	Pino	DIAGRAMA DE BORNES		Destino Interno Pino	Componente	Página
		30 22 21 8	X2			
+Q10 X5	:1	OTTA 6	1	:3	+Q3 S1	/23.D1
+Q10 X5	:2	OTTA 6	2	:4	+Q3 S1	/23.E1
+Q10 X5	:3	OTTA 6	3	:5	+Q3 S1	/23.D1
+Q10 X5	:4	OTTA 6	4	:6	+Q3 S1	/23.E1
+Q10 X5	:5	OTTA 6	5	:13	+Q3 S1	/23.D1
+Q10 X5	:6	OTTA 6	6	:14	+Q3 S1	/23.E1
+Q10 X5	:7	OTTA 6	7	:15	+Q3 S1	/23.D1
+Q10 X5	:8	OTTA 6	8	:16	+Q3 S1	/23.E1
+Q10 X5	:9	OTTA 6	9	:5	+Q3 S2	/23.D2
+Q10 X5	:10	OTTA 6	10	:6	+Q3 S2	/23.E2
+Q10 X5	:11	OTTA 6	11	:7	+Q3 S2	/23.D2
+Q10 X5	:12	OTTA 6	12	:8	+Q3 S2	/23.E2
+Q10 X5	:13	OTTA 6	13	:9	+Q3 S2	/23.D2
+Q10 X5	:14	OTTA 6	14	:10	+Q3 S2	/23.E2
+Q10 X5	:15	OTTA 6	15	:11	+Q3 S2	/23.D2
+Q10 X5	:16	OTTA 6	16	:12	+Q3 S2	/23.E2
+Q10 X5	:17	OTTA 6	17	:13	+Q3 S2	/23.D2
+Q10 X5	:18	OTTA 6	18	:14	+Q3 S2	/23.E2
+Q10 X5	:19	OTTA 6	19	:1	+Q3 S3	/23.D3
+Q10 X5	:20	OTTA 6	20	:2	+Q3 S3	/23.E3
+Q10 X5	:21	OTTA 6	21	:3	+Q3 S3	/23.D3
+Q10 X5	:22	OTTA 6	22	:4	+Q3 S3	/23.E3
+Q10 X5	:23	OTTA 6	23	:5	+Q3 S3	/23.D3
+Q10 X5	:24	OTTA 6	24	:6	+Q3 S3	/23.E3
+Q10 X5	:25	OTTA 6	25	:11	+Q3 S3	/23.D3
+Q10 X5	:26	OTTA 6	26	:12	+Q3 S3	/23.E3
+Q10 X5	:27	OTTA 6	27	:13	+Q3 S3	/23.D3
+Q10 X5	:28	OTTA 6	28	:14	+Q3 S3	/23.E3
+Q10 X5	:29	OTTA 6	29	:15	+Q3 S3	/23.D3
+Q10 X5	:30	OTTA 6	30	:16	+Q3 S3	/23.E3
+Q10 X5	:31	OTTA 6	31	:1	+Q3 S5	/19.B3
+Q10 X5	:32	OTTA 6	32	:2	+Q3 S5	/19.C3
+Q10 X5	:33	OTTA 6	33	:3	+Q3 S5	/23.D4
+Q10 X5	:34	OTTA 6	34	:4	+Q3 S5	/23.E4
+Q10 X5	:35	OTTA 6	35	:5	+Q3 S5	/23.D4
+Q10 X5	:36	OTTA 6	36	:6	+Q3 S5	/23.E4
+Q10 X5	:37	OTTA 6	37	:7	+Q3 S5	/23.D4
+Q10 X5	:38	OTTA 6	38	:8	+Q3 S5	/23.E4
+Q10 X5	:39	OTTA 6	39	:9	+Q3 S5	/23.D4
+Q10 X5	:40	OTTA 6	40	:10	+Q3 S5	/23.E4
+Q10 X5	:41	OTTA 6	41	:11	+Q3 S5	/23.D5
+Q10 X5	:42	OTTA 6	42	:12	+Q3 S5	/23.E5
+Q10 X5	:43	OTTA 6	43	:13	+Q3 S5	/21.C5
+Q10 X5	:44	OTTA 6	44	:14	+Q3 S5	/21.D5
		OTTA 6	45			/24.E3
		OTTA 6	46			/24.E4
		OTTA 6	47			/24.E4
		OTTA 6	48			/24.E3
		OTTA 6	49			/24.E4
		OTTA 6	50			/24.E4
		07 90 41 7				

PROPRIETÁRIO:
CONSÓRCIO CONEXÃO

FABRICANTE:
ALSTOM

TÍTULO:
SE CURRAL NOVO DO PIAUÍ II - 500/230kV
TIPO GL317 + RPH2-550 kV - 4000A - 50kA
DIAGRAMA DE BORNES

Nº FABRICANTE: 5192170011.100
Nº CLIENTE:

REV.: 2
FOLHA 44 / 62

FORMATO: A3

+Q3

X2

Destino Interno		Página
Pino	Componente	

DIAGRAMA DE BORNES

30 22 21 8

Destino Externo	
Pino	Componente

ARQUIVO	COR	ESPESSURA
	1	0,13
	2	0,20
	3	0,30
	4	0,40
	5	0,50
	6	0,60
	7	0,25
	8	0,13
	9	0,13
	10	1,00
	11	0,13
	252	0,13
	253	0,13
	254	0,13
PLOTAGEM		

NOTA:

PROPRIETÁRIO: CONSÓRCIO CONEXÃO

FABRICANTE: ALSTOM

TÍTULO:
SE CURRAL NOVO DO PIAUÍ II - 500/230kV
TIPO GL317 + RPH2-550 kV - 4000A - 50kA
DIAGRAMA DE BORNES

Nº FABRICANTE: 5192170011.100

REV.: 2

Nº CLIENTE:

FOLHA 45 / 62

FORMATO: A3

PLOTAGEM																ARQUIVO
	254	253	252	11	10	9	8	7	6	5	4	3	2	1		COR
	0,13	0,13	0,13	0,13	1,00	0,13	0,13	0,25	0,60	0,50	0,40	0,30	0,20	0,13		ESPESSURA

NOTA:

+Q10
E21

Destino Externo		DIAGRAMA DE BORNES	Destino Interno		
Componente	Pino		Pino	Componente	Página

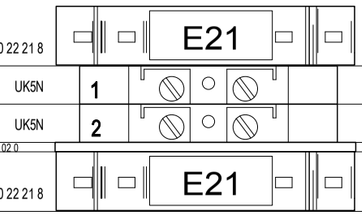

:1	+Q10 E2		
:22	+Q10 E3	/15.C5	
:2	+Q10 TM1		
:2	+Q10 E2	/15.D5	

PROPRIETÁRIO:
CONSÓRCIO CONEXÃO

FABRICANTE:
ALSTOM

TÍTULO:
SE CURRAL NOVO DO PIAUÍ II - 500/230kV
TIPO GL317 + RPH2-550 KV - 4000A - 50kA
DIAGRAMA DE BORNES

Nº FABRICANTE: 5192170011.100
Nº CLIENTE:

REV.: 2
FOLHA 46 / 62

FORMATO: A3

PLOTAGEM																ARQUIVO
	254	253	252	11	10	9	8	7	6	5	4	3	2	1		COR
	0,13	0,13	0,13	0,13	1,00	0,13	0,13	0,25	0,60	0,50	0,40	0,30	0,20	0,13		ESPESSURA

NOTA:

+Q10
E41

Destino Externo		DIAGRAMA DE BORNES	Destino Interno		
Componente	Pino		Pino	Componente	Página

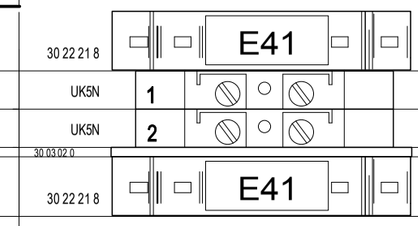

:1	+Q10 E4	
:22	+Q10 E5	/15.C5
:A2	+Q10 KAX	
:2	+Q10 E4	/15.D5

PROPRIETÁRIO:
CONSÓRCIO CONEXÃO

FABRICANTE:
ALSTOM

TÍTULO:
SE CURRAL NOVO DO PIAUÍ II - 500/230kV
TIPO GL317 + RPH2-550 KV - 4000A - 50kA
DIAGRAMA DE BORNES

Nº FABRICANTE: 5192170011.100
Nº CLIENTE:

REV.: 2
FOLHA 47 / 62

FORMATO: A3

PLOTAGEM																	ARQUIVO
	254	253	252	11	10	9	8	7	6	5	4	3	2	1			COR
	0,13	0,13	0,13	0,13	1,00	0,13	0,13	0,25	0,60	0,50	0,40	0,30	0,20	0,13			ESPESSURA

NOTA:

+Q10
X1

Destino Externo Componente	Pino	DIAGRAMA DE BORNES		Destino Interno Pino	Componente	Página
		30 22 21 8	X1			
		OTTA 6	13	:14	+Q10 S11	/17.B1
		OTTA 6	14			/17.B2
		07 90 47 5				
		OTTA 6	15	:1	+Q10 S10	/17.B1
		OTTA 6	16	:5	+Q10 S10	/17.B2
		OTTA 6	17	:A1 :14	+Q10 K1 +Q10 KF	/17.B5
		OTTA 6	21	:11	+Q10 S10	/18.B2
		OTTA 6	22	:7	+Q10 S10	/18.B2
		OTTA 6	26	:1 :31	+Q10 RS1 +Q10 KA1	/18.A5
		OTTA 6	30	:23	+Q10 S10	/22.B2
		OTTA 6	31	:19 :14	+Q10 S10 +Q10 S13	/22.B2
		OTTA 6	35	:18 :78	+Q10 RT2 +Q10 X2	/22.A5
		OTTA 6	36	:32	+Q10 K4	/24.B3
		OTTA 6	37	:31	+Q10 K4	/24.B3
		OTTA 6	38	:12	+Q10 KAX	/24.B4
		OTTA 6	39	:11	+Q10 KAX	/24.B4
		OTTA 6	40	:22	+Q10 KAX	/24.B4
		OTTA 6	41	:21	+Q10 KAX	/24.B4
		OTTA 6	42	:22	+Q10 KMA	/24.B4
		OTTA 6	43	:21	+Q10 KMA	/24.B4
		OTTA 6	44	:32	+Q10 KMA	/24.B5
		OTTA 6	45	:31	+Q10 KMA	/24.B5
		OTTA 6	46	:24	+Q10 K3	/24.B6
		OTTA 6	47	:21	+Q10 K3	/24.B6
		OTTA 6	48	:12	+Q10 K1	/24.D2
		OTTA 6	49	:11	+Q10 K1	/24.D2
		OTTA 6	50	:22	+Q10 K1	/24.D2
		OTTA 6	51	:21	+Q10 K1	/24.D2
		OTTA 6	52	:22	+Q10 K2	/24.D2
		OTTA 6	53	:21	+Q10 K2	/24.D2
		OTTA 6	54	:32	+Q10 K2	/24.D3
		OTTA 6	55	:31	+Q10 K2	/24.D3
		OTTA 6	56	:22	+Q10 K9	/24.D3
		OTTA 6	57	:21	+Q10 K9	/24.D3
		OTTA 6	58	:32	+Q10 K9	/24.D3
		OTTA 6	59	:31	+Q10 K9	/24.D3
		OTTA 6	60	:96	+Q10 D1	/24.D3
		OTTA 6	61	:95	+Q10 D1	/24.D3
		OTTA 6	62	:14	+Q10 D1	/24.D4
		OTTA 6	63	:11	+Q10 D1	/24.D4
		OTTA 6	64	:12	+Q10 D3	/24.D4
		OTTA 6	65	:11	+Q10 D3	/24.D4
		OTTA 6	66	:98	+Q10 D3	/24.D4
		OTTA 6	67	:95	+Q10 D3	/24.D4
		OTTA 6	68	:23	+Q10 S11	/25.D1
		OTTA 6	69	:24	+Q10 S11	/25.E1
		OTTA 6	70	:11	+Q10 S11	/25.D1
		OTTA 6	71	:12	+Q10 S11	/25.E1
		OTTA 6	72	:23	+Q10 S12	/25.D1
		OTTA 6	73	:24	+Q10 S12	/25.E1
		OTTA 6	74	:33	+Q10 S12	/25.D2

PROPRIETÁRIO:
CONSÓRCIO CONEXÃO

FABRICANTE:
ALSTOM

TÍTULO:
SE CURRAL NOVO DO PIAUÍ II - 500/230kV
TIPO GL317 + RPH2-550 kV - 4000A - 50kA
DIAGRAMA DE BORNES

Nº FABRICANTE:
5192170011.100

Nº CLIENTE:

REV.:
2

FOLHA
48 / 62

FORMATO: A3

PLOTAGEM	ARQUIVO	COR	ESPESSURA
		254	0,13
		253	0,13
		252	0,13
		11	0,13
		10	1,00
		9	0,13
		8	0,13
		7	0,25
		6	0,60
		5	0,50
		4	0,40
		3	0,30
		2	0,20
		1	0,13

NOTA:

+Q10
X1

Destino Externo Componente	Pino	DIAGRAMA DE BORNES		Destino Interno Pino	Componente	Página
		OTTA 6	75	:34	+Q10 S12	/25.E2
		OTTA 6	76	:43	+Q10 S12	/25.D2
		OTTA 6	77	:44	+Q10 S12	/25.E2
		OTTA 6	78	:11	+Q10 S12	/25.D2
		OTTA 6	79	:12	+Q10 S12	/25.E2
		OTTA 6	80	:21	+Q10 S12	/25.D3
		OTTA 6	81	:22	+Q10 S12	/25.E3
		OTTA 6	82	:33	+Q10 S13	/25.D3
		OTTA 6	83	:34	+Q10 S13	/25.E3
		OTTA 6	84	:23	+Q10 S13	/25.D3
		OTTA 6	85	:24	+Q10 S13	/25.E3
		OTTA 6	86	:43	+Q10 S13	/25.D3
		OTTA 6	87	:44	+Q10 S13	/25.E3
		OTTA 6	88	:11	+Q10 S13	/25.D4
		OTTA 6	89	:12	+Q10 S13	/25.E4
		OTTA 6	90	:21	+Q10 S13	/25.D4
		OTTA 6	91	:22	+Q10 S13	/25.E4
		07 90 41 7 / 30 22 21 8	X1			
		30 22 21 8	X1			
		OTTA 25	1	:1	+Q10 D1	/15.A2
		OTTA 25	2	:3	+Q10 D1	/15.E2
		OTTA 25	3	:1	+Q10 D2	/16.A2
		OTTA 25	4	:1	+Q10 D3	/16.A3
		OTTA 25	5	:1	+Q10 D4	/16.A5
		OTTA 25	6	:3	+Q10 D2	/16.A2
		OTTA 25	7	:3	+Q10 D3	/16.A4
		OTTA 25	8	:3	+Q10 D4	/16.A5
		OTTA 25	9	:1	+Q10 D5	/17.B1
		OTTA 25	10	:3	+Q10 D5	/17.E1
		OTTA 25	11	:12 :3	+Q10 X1 +Q10 S10	/17.B2
		OTTA 25	12	:11	+Q10 X1	/17.B2
		07 90 51 4 / 30 22 21 8	X1			
		30 22 21 8	X1			
		OTTA 6	92	:12	+Q10 D5	/25.B1
		OTTA 6	93	:11	+Q10 D5	/25.C1
		OTTA 6	94	:98	+Q10 D5	/25.B1
		OTTA 6	95	:95	+Q10 D5	/25.C1
		OTTA 6	96	:12	+Q10 D6	/25.B2
		OTTA 6	97	:11	+Q10 D6	/25.C2
		OTTA 6	98	:98	+Q10 D6	/25.B2
		OTTA 6	99	:95	+Q10 D6	/25.C2
		OTTA 6	100	:12	+Q10 D7	/25.B2
		OTTA 6	101	:11	+Q10 D7	/25.C2
		OTTA 6	102	:98	+Q10 D7	/25.B3
		OTTA 6	103	:95	+Q10 D7	/25.C3
		OTTA 6	104	:36	+Q10 S10	/25.C4
		OTTA 6	105	:31	+Q10 S10	/25.B3
		OTTA 6	106	:33	+Q10 S10	/25.B4
		OTTA 6	107	:35	+Q10 S10	/25.B4

PROPRIETÁRIO:
CONSÓRCIO CONEXÃO

FABRICANTE:
ALSTOM

TÍTULO:
SE CURRAL NOVO DO PIAUÍ II - 500/230kV
TIPO GL317 + RPH2-550 kV - 4000A - 50kA
DIAGRAMA DE BORNES

Nº FABRICANTE:
5192170011.100

Nº CLIENTE:

REV.: 2

FOLHA 49 / 62

FORMATO: A3

PLOTAGEM																	ARQUIVO
	254	253	252	11	10	9	8	7	6	5	4	3	2	1			COR
	0,13	0,13	0,13	0,13	1,00	0,13	0,13	0,25	0,60	0,50	0,40	0,30	0,20	0,13			ESPESSURA

NOTA:

+Q10
X1

Destino Externo Componente	Pino	DIAGRAMA DE BORNES		Destino Interno Pino	Componente	Página
		OTTA 6	111	:12	+Q10 K10	/24.B2
		OTTA 6	112	:11	+Q10 K10	/24.B2
		OTTA 6	113	:22	+Q10 K10	/24.B2
		OTTA 6	114	:21	+Q10 K10	/24.B2
		OTTA 6	115	:32	+Q10 K10	/24.B2
		OTTA 6	116	:31	+Q10 K10	/24.B2
		OTTA 6	117	:11	+Q10 RS1	/24.C5
+Q10 RS1	:12	OTTA 6	118			/24.D5
		OTTA 6	119	:13	+Q10 RS1	/24.C6
+Q10 RS1	:14	OTTA 6	120			/24.D6
		OTTA 6	121	:15	+Q10 RS1	/24.C6
+Q10 RS1	:16	OTTA 6	122			/24.D6
		OTTA 6	123	:11	+Q10 RS2	/24.E5
+Q10 RS2	:12	OTTA 6	124			/24.E5
		OTTA 6	125	:13	+Q10 RS2	/24.E6
+Q10 RS2	:14	OTTA 6	126			/24.E6
		OTTA 6	127	:15	+Q10 RS2	/24.E6
+Q10 RS2	:16	OTTA 6	128			/24.E6
		OTTA 6	129	:14	+Q10 KX	/25.B5
+Q10 KX	:11	OTTA 6	130			/25.B5
		OTTA 6	131	:24	+Q10 KX	/25.B5
+Q10 KX	:21	OTTA 6	132			/25.B5
		OTTA 6	133	:34	+Q10 KX	/25.B6
+Q10 KX	:31	OTTA 6	134			/25.B6
		OTTA 6	135			/23.A5
		OTTA 6	136			/23.A5
		OTTA 6	137			/23.A5
		OTTA 6	138			/23.A6
		OTTA 6	139			/23.A6
		OTTA 6	140			/23.A6
		OTTA 6	141			/23.A5
		OTTA 6	142			/23.A5
		OTTA 6	143			/23.A5
		OTTA 6	144			/23.A6
		OTTA 6	145			/23.A6
		OTTA 6	146			/23.A6
		OTTA 6	147			/23.B5
		OTTA 6	148			/23.B5
		OTTA 6	149			/23.B5
		OTTA 6	150			/23.B6
		OTTA 6	151			/23.B6
		OTTA 6	152			/23.B6
		OTTA 6	153			/23.B5
		OTTA 6	154			/23.B5
		OTTA 6	155			/23.B5
		OTTA 6	156			/23.B6
		OTTA 6	157			/23.B6
		OTTA 6	158			/23.B6
		OTTA 6	159			/23.B5
		OTTA 6	160			/23.B5

07 90 41 7

30 22 21 8

X1

PROPRIETÁRIO:
CONSÓRCIO CONEXÃO

FABRICANTE:
ALSTOM

TÍTULO:
SE CURRAL NOVO DO PIAUÍ II - 500/230KV
TIPO GL317 + RPH2-550 KV - 4000A - 50kA
DIAGRAMA DE BORNES

Nº FABRICANTE:
5192170011.100

Nº CLIENTE:

REV.:
2

FOLHA
50 / 62

FORMATO: A3

PLOTAGEM																ARQUIVO
	254	253	252	11	10	9	8	7	6	5	4	3	2	1		COR
	0,13	0,13	0,13	0,13	1,00	0,13	0,13	0,25	0,60	0,50	0,40	0,30	0,20	0,13		ESPESSURA

NOTA:

+Q10
X1

Destino Externo Componente	Pino	DIAGRAMA DE BORNES		Destino Interno Pino	Componente	Página
		30 22 21 8	X1			
		OTTA 25	18	:1	+Q10 D6	/18.B1
		OTTA 25	19	:3	+Q10 D6	/18.E1
		OTTA 25	20	:9	+Q10 S10	/18.B2
		OTTA 25	23	:13	+Q10 S10	/18.B3
		OTTA 25	24	:15	+Q10 S10	/18.B4
		OTTA 25	25	:17	+Q10 S10	/18.B4
		OTTA 25	27	:1	+Q10 D7	/22.A1
		OTTA 25	28	:3	+Q10 D7	/22.E1
		OTTA 25	29	:21	+Q10 S10	/22.A2
		OTTA 25	32	:25	+Q10 S10	/22.A2
		OTTA 25	33	:27	+Q10 S10	/22.A3
		OTTA 25	34	:29	+Q10 S10	/22.A4
		OTTA 25	108	:37	+Q10 S10	/17.B3
		OTTA 25	109	:39	+Q10 S10	/17.B4
		OTTA 25	110	:41	+Q10 S10	/17.B5
		07 90 51 4				
		30 22 21 8	X1			

PROPRIETÁRIO:
CONSÓRCIO CONEXÃO

FABRICANTE:
ALSTOM

TÍTULO:
SE CURRAL NOVO DO PIAUÍ II - 500/230kV
TIPO GL317 + RPH2-550 kV - 4000A - 50kA
DIAGRAMA DE BORNES

Nº FABRICANTE: 5192170011.100
Nº CLIENTE:

REV.: 2
FOLHA 51 / 62

FORMATO: A3

PLOTAGEM																	ARQUIVO
	254	253	252	11	10	9	8	7	6	5	4	3	2	1			COR
	0,13	0,13	0,13	0,13	1,00	0,13	0,13	0,25	0,60	0,50	0,40	0,30	0,20	0,13			ESPESSURA

NOTA:

+Q10
X2

Destino Externo Componente	Pino	DIAGRAMA DE BORNES		Destino Interno Pino	Componente	Página
		30 22 21 8	X2			
+Q1 X1	:6	OTTA 6	14	:A2 :A2	+Q10 KP1 +Q10 KF	/17.E3
+Q2 X1	:6	OTTA 6	15	:A2	+Q10 KP2	/17.E4
+Q3 X1	:6	OTTA 6	16	:A2	+Q10 KP3	/17.E5
		07 90 47 5				
+Q1 X1	:5	OTTA 6	17	:11	+Q10 KP1	/17.C3
+Q1 X1	:7	OTTA 6	18	:1 :24	+Q10 XR +Q10 KP1	/17.C3
+Q1 X1	:8	OTTA 6	19	:A1	+Q10 KP1	/17.D3
		OTTA 6	20			
+Q2 X1	:5	OTTA 6	21	:11	+Q10 KP2	/17.C4
+Q2 X1	:7	OTTA 6	22	:24 :24	+Q10 KP1 +Q10 KP2	/17.C4
+Q2 X1	:8	OTTA 6	23	:A1	+Q10 KP2	/17.D4
		OTTA 6	24			
+Q3 X1	:5	OTTA 6	25	:11	+Q10 KP3	/17.C5
+Q3 X1	:7	OTTA 6	26	:24 :24	+Q10 KP2 +Q10 KP3	/17.C5
+Q3 X1	:8	OTTA 6	27	:A1	+Q10 KP3	/17.D5
		07 90 47 5				
+Q1 X1	:10	OTTA 6	28	:A2	+Q10 KA1	/18.E3
+Q2 X1	:10	OTTA 6	29	:8	+Q10 RS1	/18.E4
+Q3 X1	:10	OTTA 6	30	:2	+Q10 RS1	/18.E5
		07 90 47 5				
+Q1 X1	:9	OTTA 6	31	:11	+Q10 K5	/18.C3
+Q2 X1	:9	OTTA 6	32	:21	+Q10 K5	/18.C4
+Q3 X1	:9	OTTA 6	33	:31	+Q10 K5	/18.C5
		07 90 47 5				
+Q1 X1	:11	OTTA 6	34	:31	+Q10 K3.1	/20.B2
+Q2 X1	:11	OTTA 6	35			/20.C3
+Q3 X1	:11	OTTA 6	36			/20.D3
		07 90 47 5				
+Q1 X1	:12	OTTA 6	37			/20.B2
+Q2 X1	:12	OTTA 6	38			/20.C3
+Q3 X1	:12	OTTA 6	39			/20.D3
		07 90 47 5				
+Q1 X1	:13	OTTA 6	40	:24	+Q10 K3.1	/20.A4
+Q1 X1 +Q10 RT3	:15 :18	OTTA 6	41			/21.A1
+Q1 X1	:17	OTTA 6	42			/21.A1
+Q3 X1	:19	OTTA 6	43			/21.C2
+Q2 X1	:19	OTTA 6	44			/21.B2
+Q1 X1	:19	OTTA 6	45			/21.A3
+Q1 X1	:21	OTTA 6	46			/21.A3
+Q1 X1	:23	OTTA 6	47			/21.A3
+Q2 X1	:23	OTTA 6	48			/21.B4
+Q3 X1	:23	OTTA 6	49			/21.C4
		OTTA 6	50	:37 :1	+Q1 X1 +Q10 H4	/21.A4
		07 90 47 5				
+Q2 X1 +Q1 X1	:13 :14	OTTA 6	51			/20.B4
+Q3 X1 +Q2 X1	:13 :14	OTTA 6	52			/20.C4
+Q3 X1	:14	OTTA 6	53	:A1	+Q10 RT1	/20.D4
+Q2 X1 +Q1 X1	:15 :16	OTTA 6	54			/21.B1
+Q3 X1 +Q2 X1	:15 :16	OTTA 6	55			/21.C1
+Q3 X1	:16	OTTA 6	56	:1	+Q10 H1	/21.D1
+Q2 X1 +Q1 X1	:17 :18	OTTA 6	57			/21.B1
+Q3 X1 +Q2 X1	:17 :18	OTTA 6	58			/21.C1
+Q3 X1	:18	OTTA 6	59	:1	+Q10 H2	/21.D1
+Q3 X1	:20	OTTA 6	60	:1	+Q10 C37	/21.D2
+Q2 X1	:20	OTTA 6	61	:1	+Q10 C27	/21.C2
+Q1 X1	:20	OTTA 6	62	:1	+Q10 C17	/21.B3

PROPRIETÁRIO:
CONSÓRCIO CONEXÃO

FABRICANTE:
ALSTOM

TÍTULO:
SE CURRAL NOVO DO PIAUÍ II - 500/230kV
TIPO GL317 + RPH2-550 kV - 4000A - 50kA
DIAGRAMA DE BORNES

Nº FABRICANTE:
519217001 1.100

Nº CLIENTE:

REV.:
2

FOLHA
52 / 62

FORMATO: A3

PLOTAGEM																	ARQUIVO
	254	253	252	11	10	9	8	7	6	5	4	3	2	1			COR
	0,13	0,13	0,13	0,13	1,00	0,13	0,13	0,25	0,60	0,50	0,40	0,30	0,20	0,13			ESPESSURA

NOTA:

+Q10
X2

Destino Externo – Componente	Pino	DIAGRAMA DE BORNES		Destino Interno – Pino	Componente	Página
+Q2 X1 +Q1 X1	:21 :22	OTTA 6	63			/21.B3
+Q3 X1 +Q2 X1	:21 :22	OTTA 6	64			/21.C3
+Q3 X1	:22	OTTA 6	65	:1	+Q10 C47	/21.D3
+Q1 X1	:24	OTTA 6	66	:14	+Q10 KMA	/21.B3
+Q2 X1	:24	OTTA 6	67	:14	+Q10 KMB	/21.C4
+Q3 X1	:24	OTTA 6	68	:14	+Q10 KMC	/21.D4
+Q1 X1	:38	OTTA 6	69	:37	+Q2 X1	/21.B4
+Q2 X1	:38	OTTA 6	70	:37	+Q3 X1	/21.C4
+Q3 X1	:38	OTTA 6	71	:A1	+Q10 KM	/21.D4
		07 90 47 5				
+Q1 X1	:26	OTTA 6	72	:A2	+Q10 KA2	/22.E3
+Q2 X1	:26	OTTA 6	73	:8	+Q10 RS2	/22.E3
+Q3 X1	:26	OTTA 6	74	:A2	+Q10 RT2	/22.E4
		07 90 47 5				
+Q1 X1 +Q10 KA2	:25 :11	OTTA 6	75			/22.D3
+Q2 X1	:25	OTTA 6	76	:21	+Q10 KA2	/22.D3
+Q3 X1	:25	OTTA 6	77	:31	+Q10 KA2	/22.D4
+Q1 X1	:27	OTTA 6	78	:35 :34	+Q10 X1 +Q10 KA2	/22.B5
+Q2 X1 +Q1 X1	:27 :28	OTTA 6	79			/22.B5
+Q3 X1 +Q2 X1	:27 :28	OTTA 6	80			/22.C5
+Q3 X1	:28	OTTA 6	81	:A1	+Q10 RT2	/22.D5
+Q1 X1	:9A	OTTA 6	82	:3	+Q10 RS1	/18.D3
+Q2 X1	:9A	OTTA 6	83	:5	+Q10 RS1	/18.D4
+Q3 X1	:9A	OTTA 6	84	:7	+Q10 RS1	/18.D4
+Q1 X1	:25A	OTTA 6	85	:3	+Q10 RS2	/22.D2
+Q2 X1	:25A	OTTA 6	86	:5	+Q10 RS2	/22.D3
+Q3 X1	:25A	OTTA 6	87	:7	+Q10 RS2	/22.D4
		OTTA 6	88	:43	+Q10 X3	/21.A5
+Q10 K6	:41	OTTA 6	89	:A1	+Q10 KX	/21.D5
		OTTA 6	90			/23.B5
		OTTA 6	91			/23.B5
		OTTA 6	92			/23.B5
		OTTA 6	93			/23.B6
		OTTA 6	94			/23.B6
		OTTA 6	95			/23.B6
		OTTA 6	96			/23.C5
		OTTA 6	97			/23.C5
		OTTA 6	98			/23.C5
		OTTA 6	99			/23.C6
		OTTA 6	100			/23.C6
		OTTA 6	101			/23.C6
		OTTA 6	102			/23.C5
		OTTA 6	103			/23.C5
		OTTA 6	104			/23.C5
		OTTA 6	105			/23.C6
		07 90 41 7				
		30 22 21 8	X2			
		30 22 21 8	X2			
+Q1 X1	:1	OTTA 25	1	:2 :2	+Q10 D1 +Q10 X2	/15.B1
+Q2 X1	:1	OTTA 25	2	:3 :1	+Q10 X2 +Q10 X2	/15.B2
+Q3 X1	:1	OTTA 25	3	:2 :11	+Q10 X2 +Q10 B1	/15.B3
		OTTA 25	4	:1 :A1	+Q10 TM1 +Q10 KAX	/15.B5
+Q1 X1	:2	OTTA 25	5	:7 :6	+Q10 X2 +Q10 X2	/15.D1

PROPRIETÁRIO:
CONSÓRCIO CONEXÃO

FABRICANTE:
ALSTOM

TÍTULO:
SE CURRAL NOVO DO PIAUÍ II - 500/230kV
TIPO GL317 + RPH2-550 kV - 4000A - 50kA
DIAGRAMA DE BORNES

Nº FABRICANTE:
519217001 1.100

Nº CLIENTE:

REV.:
2

FOLHA
53 / 62

FORMATO: A3

PLOTAGEM																	ARQUIVO
	254	253	252	11	10	9	8	7	6	5	4	3	2	1			COR
	0,13	0,13	0,13	0,13	1,00	0,13	0,13	0,25	0,60	0,50	0,40	0,30	0,20	0,13			ESPESSURA

NOTA:

+Q10
X2

Destino Externo Componente	Pino	DIAGRAMA DE BORNES		Destino Interno Pino	Componente	Página
+Q2 X1	:2	OTTA 25	6	:4 :5	+Q10 D1 +Q10 X2	/15.D2
+Q3 X1	:2	OTTA 25	7	:5 :2	+Q10 X2 +Q10 R11	/15.D3
+Q1 X1	:3	OTTA 25	8	:2 :A1	+Q10 D2 +Q10 KMA	/16.C2
+Q1 X1	:4	OTTA 25	9	:4 :A2	+Q10 D2 +Q10 KMA	/16.C2
+Q2 X1	:3	OTTA 25	10	:2 :A1	+Q10 D3 +Q10 KMB	/16.C3
+Q2 X1	:4	OTTA 25	11	:4 :A2	+Q10 D3 +Q10 KMB	/16.C4
+Q3 X1	:3	OTTA 25	12	:2 :A1	+Q10 D4 +Q10 KMC	/16.C5
+Q3 X1	:4	OTTA 25	13	:4 :A2	+Q10 D4 +Q10 KMC	/16.C5

07 90 51 4

30 22 21 8

PROPRIETÁRIO:
CONSÓRCIO
CONEXÃO

FABRICANTE:
ALSTOM

TÍTULO:
SE CURRAL NOVO DO PIAUÍ II - 500/230kV
TIPO GL317 + RPH2-550 KV - 4000A - 50kA
DIAGRAMA DE BORNES

Nº FABRICANTE: 5192170011.100
Nº CLIENTE:
REV.: 2
FOLHA 54 / 62

FORMATO: A3

PLOTAGEM	ARQUIVO	COR	ESPESSURA
	254	0,13	
	253	0,13	
	252	0,13	
	11	0,13	
	10	1,00	
	9	0,13	
	8	0,13	
	7	0,25	
	6	0,60	
	5	0,50	
	4	0,40	
	3	0,30	
	2	0,20	
	1	0,13	

NOTA:

+Q10
X3

Destino Externo Componente	Pino	DIAGRAMA DE BORNES		Destino Interno Pino	Componente	Página
		30 22 21 8	X3			
+Q1 X2	:1	OTTA 6	1			/23.A1
+Q1 X2	:2	OTTA 6	2			/23.B1
+Q1 X2	:3	OTTA 6	3			/23.A1
+Q1 X2	:4	OTTA 6	4			/23.B1
+Q1 X2	:5	OTTA 6	5			/23.A1
+Q1 X2	:6	OTTA 6	6			/23.B1
+Q1 X2	:7	OTTA 6	7			/23.A1
+Q1 X2	:8	OTTA 6	8			/23.B1
+Q1 X2	:9	OTTA 6	9			/23.A2
+Q1 X2	:10	OTTA 6	10			/23.B2
+Q1 X2	:11	OTTA 6	11			/23.A2
+Q1 X2	:12	OTTA 6	12			/23.B2
+Q1 X2	:13	OTTA 6	13			/23.A2
+Q1 X2	:14	OTTA 6	14			/23.B2
+Q1 X2	:15	OTTA 6	15			/23.A2
+Q1 X2	:16	OTTA 6	16			/23.B2
+Q1 X2	:17	OTTA 6	17			/23.A2
+Q1 X2	:18	OTTA 6	18			/23.B2
+Q1 X2	:19	OTTA 6	19			/23.A3
+Q1 X2	:20	OTTA 6	20			/23.B3
+Q1 X2	:21	OTTA 6	21			/23.A3
+Q1 X2	:22	OTTA 6	22			/23.B3
+Q1 X2	:23	OTTA 6	23			/23.A3
+Q1 X2	:24	OTTA 6	24			/23.B3
+Q1 X2	:25	OTTA 6	25			/23.A3
+Q1 X2	:26	OTTA 6	26			/23.B3
+Q1 X2	:27	OTTA 6	27			/23.A3
+Q1 X2	:28	OTTA 6	28			/23.B3
+Q1 X2	:29	OTTA 6	29			/23.A3
+Q1 X2	:30	OTTA 6	30			/23.B3
+Q1 X2	:31	OTTA 6	31	:31 :9	+Q10 X4 +Q10 XR	/19.B3
+Q1 X2	:32	OTTA 6	32	:10	+Q10 XR	/19.C3
+Q1 X2	:33	OTTA 6	33			/23.A4
+Q1 X2	:34	OTTA 6	34			/23.B4
+Q1 X2	:35	OTTA 6	35			/23.A4
+Q1 X2	:36	OTTA 6	36			/23.B4
+Q1 X2	:37	OTTA 6	37			/23.A4
+Q1 X2	:38	OTTA 6	38			/23.B4
+Q1 X2	:39	OTTA 6	39			/23.A4
+Q1 X2	:40	OTTA 6	40			/23.B4
+Q1 X2	:41	OTTA 6	41			/23.A5
+Q1 X2	:42	OTTA 6	42			/23.B5
+Q1 X2	:43	OTTA 6	43	:88	+Q10 X2	/21.A5
+Q1 X2	:44	OTTA 6	44	:43	+Q10 X4	/21.B5
+Q1 X1	:29	OTTA 6	45	:11 :18	+Q10 S14 +Q10 RT1	/20.A5
+Q1 X1	:30	OTTA 6	46	:29	+Q2 X1	/20.B5
+Q1 X1	:31	OTTA 6	47			/24.B1
+Q1 X1	:32	OTTA 6	48			/24.C1
+Q1 X1	:33	OTTA 6	49			/24.B1
+Q1 X1	:34	OTTA 6	50			/24.C1

PROPRIETÁRIO:
CONSÓRCIO CONEXÃO

FABRICANTE:
ALSTOM

TÍTULO:
SE CURRAL NOVO DO PIAUÍ II - 500/230kV
TIPO GL317 + RPH2-550 kV - 4000A - 50kA
DIAGRAMA DE BORNES

Nº FABRICANTE:
519217001 1.100

Nº CLIENTE:

REV.: 2

FOLHA 55 / 62

FORMATO: A3

PLOTAGEM																ARQUIVO
	254	253	252	11	10	9	8	7	6	5	4	3	2	1		COR
	0,13	0,13	0,13	0,13	1,00	0,13	0,13	0,25	0,60	0,50	0,40	0,30	0,20	0,13		ESPESSURA

NOTA:

+Q10
X3

Destino Externo Componente	Pino	DIAGRAMA DE BORNES		Destino Interno Pino	Componente	Página
+Q1 X1	:35	OTTA 6	51		/24.B1	
+Q1 X1	:36	OTTA 6	52		/24.C1	
		OTTA 6	53		/23.C5	
		OTTA 6	54		/23.C5	
		OTTA 6	55		/23.C5	
		OTTA 6	56		/23.C6	
		OTTA 6	57		/23.C6	
		OTTA 6	58		/23.C6	
		OTTA 6	59		/23.C5	
		OTTA 6	60		/23.C5	
		OTTA 6	61		/23.C5	
		OTTA 6	62		/23.C6	
		OTTA 6	63		/23.C6	
		OTTA 6	64		/23.C6	
		OTTA 6	65		/23.C5	
		OTTA 6	66		/23.C5	
		OTTA 6	67		/23.C5	
		OTTA 6	68		/23.C6	
		OTTA 6	69		/23.C6	
		07 90 41 7				
		30 22 21 8	X3			

PROPRIETÁRIO:
CONSÓRCIO CONEXÃO

FABRICANTE:
ALSTOM

TÍTULO:
SE CURRAL NOVO DO PIAUÍ II - 500/230KV
TIPO GL317 + RPH2-550 KV - 4000A - 50kA
DIAGRAMA DE BORNES

Nº FABRICANTE:
5192170011.100

Nº CLIENTE:

REV.:
2

FOLHA
56 / 62

FORMATO: A3

PLOTAGEM	ARQUIVO	COR	ESPESSURA
		254	0,13
		253	0,13
		252	0,13
		11	0,13
		10	1,00
		9	0,13
		8	0,13
		7	0,25
		6	0,60
		5	0,50
		4	0,40
		3	0,30
		2	0,20
		1	0,13

NOTA:

+Q10
X4

Destino Externo Componente	Pino	DIAGRAMA DE BORNES		Destino Interno Pino	Componente	Página
		30 22 21 8	X4			
+Q2 X2	:1	OTTA 6	1			/23.C1
+Q2 X2	:2	OTTA 6	2			/23.D1
+Q2 X2	:3	OTTA 6	3			/23.C1
+Q2 X2	:4	OTTA 6	4			/23.D1
+Q2 X2	:5	OTTA 6	5			/23.C1
+Q2 X2	:6	OTTA 6	6			/23.D1
+Q2 X2	:7	OTTA 6	7			/23.C1
+Q2 X2	:8	OTTA 6	8			/23.D1
+Q2 X2	:9	OTTA 6	9			/23.C2
+Q2 X2	:10	OTTA 6	10			/23.D2
+Q2 X2	:11	OTTA 6	11			/23.C2
+Q2 X2	:12	OTTA 6	12			/23.D2
+Q2 X2	:13	OTTA 6	13			/23.C2
+Q2 X2	:14	OTTA 6	14			/23.D2
+Q2 X2	:15	OTTA 6	15			/23.C2
+Q2 X2	:16	OTTA 6	16			/23.D2
+Q2 X2	:17	OTTA 6	17			/23.C2
+Q2 X2	:18	OTTA 6	18			/23.D2
+Q2 X2	:19	OTTA 6	19			/23.C3
+Q2 X2	:20	OTTA 6	20			/23.D3
+Q2 X2	:21	OTTA 6	21			/23.C3
+Q2 X2	:22	OTTA 6	22			/23.D3
+Q2 X2	:23	OTTA 6	23			/23.C3
+Q2 X2	:24	OTTA 6	24			/23.D3
+Q2 X2	:25	OTTA 6	25			/23.C3
+Q2 X2	:26	OTTA 6	26			/23.D3
+Q2 X2	:27	OTTA 6	27			/23.C3
+Q2 X2	:28	OTTA 6	28			/23.D3
+Q2 X2	:29	OTTA 6	29			/23.C3
+Q2 X2	:30	OTTA 6	30			/23.D3
+Q2 X2	:31	OTTA 6	31	:31 :31	+Q10 X5 +Q10 X3	/19.B3
+Q2 X2	:32	OTTA 6	32	:11	+Q10 XR	/19.C3
+Q2 X2	:33	OTTA 6	33			/23.C4
+Q2 X2	:34	OTTA 6	34			/23.D4
+Q2 X2	:35	OTTA 6	35			/23.C4
+Q2 X2	:36	OTTA 6	36			/23.D4
+Q2 X2	:37	OTTA 6	37			/23.C4
+Q2 X2	:38	OTTA 6	38			/23.D4
+Q2 X2	:39	OTTA 6	39			/23.C4
+Q2 X2	:40	OTTA 6	40			/23.D4
+Q2 X2	:41	OTTA 6	41			/23.C5
+Q2 X2	:42	OTTA 6	42			/23.D5
+Q2 X2	:43	OTTA 6	43	:44	+Q10 X3	/21.B5
+Q2 X2	:44	OTTA 6	44	:43	+Q10 X5	/21.C5
		OTTA 6	45			
+Q2 X1	:30	OTTA 6	46	:29	+Q3 X1	/20.C5
+Q2 X1	:31	OTTA 6	47			/24.C1
+Q2 X1	:32	OTTA 6	48			/24.D1
+Q2 X1	:33	OTTA 6	49			/24.C1
+Q2 X1	:34	OTTA 6	50			/24.D1

PROPRIETÁRIO:
CONSÓRCIO CONEXÃO

FABRICANTE:
ALSTOM

TÍTULO:
SE CURRAL NOVO DO PIAUÍ II - 500/230kV
TIPO GL317 + RPH2-550 kV - 4000A - 50kA
DIAGRAMA DE BORNES

Nº FABRICANTE:
5192170011.100

Nº CLIENTE:

REV.: 2

FOLHA 57 / 62

FORMATO: A3

PLOTAGEM																ARQUIVO
	254	253	252	11	10	9	8	7	6	5	4	3	2	1		COR
	0,13	0,13	0,13	0,13	1,00	0,13	0,13	0,25	0,60	0,50	0,40	0,30	0,20	0,13		ESPESSURA

NOTA:

+Q10
X4

Destino Externo Componente	Pino	DIAGRAMA DE BORNES		Destino Interno Pino	Componente	Página
+Q2 X1	:35	OTTA 6	51		/24.C1	
+Q2 X1	:36	OTTA 6	52		/24.D1	
		OTTA 6	53		/23.D5	
		OTTA 6	54		/23.D5	
		OTTA 6	55		/23.D5	
		OTTA 6	56		/23.D6	
		OTTA 6	57		/23.D6	
		OTTA 6	58		/23.D6	
		OTTA 6	59		/23.D5	
		OTTA 6	60		/23.D5	
		OTTA 6	61		/23.D5	
		OTTA 6	62		/23.D6	
		OTTA 6	63		/23.D6	
		OTTA 6	64		/23.D6	
		OTTA 6	65		/23.D5	
		OTTA 6	66		/23.D5	
		OTTA 6	67		/23.D5	
		OTTA 6	68		/23.D6	
		OTTA 6	69		/23.D6	
		07 90 41 7				
		30 22 21 8	X4			

PROPRIETÁRIO:
CONSÓRCIO CONEXÃO

FABRICANTE:
ALSTOM

TÍTULO:
SE CURRAL NOVO DO PIAUÍ II - 500/230KV
TIPO GL317 + RPH2-550 kV - 4000A - 50kA
DIAGRAMA DE BORNES

Nº FABRICANTE:
5192170011.100

Nº CLIENTE:

REV.:
2

FOLHA
58 / 62

FORMATO: A3

PLOTAGEM	ARQUIVO	COR	ESPESSURA
		254	0,13
		253	0,13
		252	0,13
		11	0,13
		10	1,00
		9	0,13
		8	0,13
		7	0,25
		6	0,60
		5	0,50
		4	0,40
		3	0,30
		2	0,20
		1	0,13

NOTA:

+Q10
X5

Destino Externo Componente	Pino	DIAGRAMA DE BORNES		Destino Interno Pino	Componente	Página
		30 22 21 8	X5			
+Q3 X2	:1	OTTA 6	1			/23.D1
+Q3 X2	:2	OTTA 6	2			/23.E1
+Q3 X2	:3	OTTA 6	3			/23.D1
+Q3 X2	:4	OTTA 6	4			/23.E1
+Q3 X2	:5	OTTA 6	5			/23.D1
+Q3 X2	:6	OTTA 6	6			/23.E1
+Q3 X2	:7	OTTA 6	7			/23.D1
+Q3 X2	:8	OTTA 6	8			/23.E1
+Q3 X2	:9	OTTA 6	9			/23.D2
+Q3 X2	:10	OTTA 6	10			/23.E2
+Q3 X2	:11	OTTA 6	11			/23.D2
+Q3 X2	:12	OTTA 6	12			/23.E2
+Q3 X2	:13	OTTA 6	13			/23.D2
+Q3 X2	:14	OTTA 6	14			/23.E2
+Q3 X2	:15	OTTA 6	15			/23.D2
+Q3 X2	:16	OTTA 6	16			/23.E2
+Q3 X2	:17	OTTA 6	17			/23.D2
+Q3 X2	:18	OTTA 6	18			/23.E2
+Q3 X2	:19	OTTA 6	19			/23.D3
+Q3 X2	:20	OTTA 6	20			/23.E3
+Q3 X2	:21	OTTA 6	21			/23.D3
+Q3 X2	:22	OTTA 6	22			/23.E3
+Q3 X2	:23	OTTA 6	23			/23.D3
+Q3 X2	:24	OTTA 6	24			/23.E3
+Q3 X2	:25	OTTA 6	25			/23.D3
+Q3 X2	:26	OTTA 6	26			/23.E3
+Q3 X2	:27	OTTA 6	27			/23.D3
+Q3 X2	:28	OTTA 6	28			/23.E3
+Q3 X2	:29	OTTA 6	29			/23.D3
+Q3 X2	:30	OTTA 6	30			/23.E3
+Q3 X2	:31	OTTA 6	31	:31	+Q10 X4	/19.B3
+Q3 X2	:32	OTTA 6	32	:12	+Q10 XR	/19.C3
+Q3 X2	:33	OTTA 6	33			/23.D4
+Q3 X2	:34	OTTA 6	34			/23.E4
+Q3 X2	:35	OTTA 6	35			/23.D4
+Q3 X2	:36	OTTA 6	36			/23.E4
+Q3 X2	:37	OTTA 6	37			/23.D4
+Q3 X2	:38	OTTA 6	38			/23.E4
+Q3 X2	:39	OTTA 6	39			/23.D4
+Q3 X2	:40	OTTA 6	40			/23.E4
+Q3 X2	:41	OTTA 6	41			/23.D5
+Q3 X2	:42	OTTA 6	42			/23.E5
+Q3 X2	:43	OTTA 6	43	:44	+Q10 X4	/21.C5
+Q3 X2	:44	OTTA 6	44	:42	+Q10 K4	/21.D5
		OTTA 6	45			
+Q3 X1	:30	OTTA 6	46	:A1	+Q10 RT3	/20.D5
+Q3 X1	:31	OTTA 6	47			/24.D1
+Q3 X1	:32	OTTA 6	48			/24.E1
+Q3 X1	:33	OTTA 6	49			/24.D1
+Q3 X1	:34	OTTA 6	50			/24.E1

PROPRIETÁRIO:
CONSÓRCIO CONEXÃO

FABRICANTE:
ALSTOM

TÍTULO:
SE CURRAL NOVO DO PIAUÍ II - 500/230kV
TIPO GL317 + RPH2-550 kV - 4000A - 50kA
DIAGRAMA DE BORNES

Nº FABRICANTE:
5192170011.100

Nº CLIENTE:

REV.: 2

FOLHA 59 / 62

FORMATO: A3

PLOTAGEM																ARQUIVO
	254	253	252	11	10	9	8	7	6	5	4	3	2	1		COR
	0,13	0,13	0,13	0,13	1,00	0,13	0,13	0,25	0,60	0,50	0,40	0,30	0,20	0,13		ESPESSURA

NOTA:

+Q10
X5

Destino Externo Componente	Pino	DIAGRAMA DE BORNES		Destino Interno Pino	Componente	Página
+Q3 X1	:35	OTTA 6	51		/24.D1	
+Q3 X1	:36	OTTA 6	52		/24.E1	
		OTTA 6	53		/23.D5	
		OTTA 6	54		/23.D5	
		OTTA 6	55		/23.D5	
		OTTA 6	56		/23.D6	
		OTTA 6	57		/23.D6	
		OTTA 6	58		/23.D6	
		OTTA 6	59		/23.E5	
		OTTA 6	60		/23.E5	
		OTTA 6	61		/23.E5	
		OTTA 6	62		/23.E6	
		OTTA 6	63		/23.E6	
		OTTA 6	64		/23.E6	
		OTTA 6	65		/23.E5	
		OTTA 6	66		/23.E5	
		OTTA 6	67		/23.E5	
		OTTA 6	68		/23.E6	
		OTTA 6	69		/23.E6	
		07 90 41 7				
		30 22 21 8	X5			

PROPRIETÁRIO:
CONSÓRCIO CONEXÃO

FABRICANTE:
ALSTOM

TÍTULO:
SE CURRAL NOVO DO PIAUÍ II - 500/230KV
TIPO GL317 + RPH2-550 KV - 4000A - 50kA
DIAGRAMA DE BORNES

Nº FABRICANTE:
5192170011.100

Nº CLIENTE:

REV.:
2

FOLHA
60 / 62

FORMATO: A3

PLOTAGEM																	ARQUIVO
	254	253	252	11	10	9	8	7	6	5	4	3	2	1			COR
	0,13	0,13	0,13	0,13	1,00	0,13	0,13	0,25	0,60	0,50	0,40	0,30	0,20	0,13			ESPESSURA

NOTA:

+Q10
XR

Destino Externo Componente	Pino	DIAGRAMA DE BORNES		Destino Interno Pino	Componente	Página
		30 22 21 8	XR			
RPH21	:X8-1	OTTA 6	1	:31 :18	+Q10 KF +Q10 X2	/17.B2
		OTTA 6	2	:1	+Q10 V1	/17.B2
		OTTA 6	3	:1	+Q10 V2	/17.B3
		OTTA 6	4	:1	+Q10 V3	/17.B5
		07 90 47 5				
		OTTA 6	5	:14	+Q10 KA1	/18.A3
		OTTA 6	6	:1	+Q10 V4	/18.A3
		OTTA 6	7	:1	+Q10 V5	/18.A4
		OTTA 6	8	:1	+Q10 V6	/18.A5
		07 90 47 5				
		OTTA 6	9	:31	+Q10 X3	/19.C2
RPH21	:X8-13	OTTA 6	10	:32	+Q10 X3	/19.C3
RPH21	:X8-14	OTTA 6	11	:32	+Q10 X4	/19.C3
RPH21	:X8-15	OTTA 6	12	:32	+Q10 X5	/19.C3
DB1 +Q10 K2	:2 :A1	OTTA 6	13	:14	+Q10 KS	/19.B1
DB1 +Q10 K2	:1 :A2	OTTA 6	14			/19.B1
		OTTA 6	15			
		OTTA 6	16			
		OTTA 6	17			
		OTTA 6	18			
		OTTA 6	19			
		OTTA 6	20			
		07 90 41 7				
		30 22 21 8	XR			

PROPRIETÁRIO:
CONSÓRCIO CONEXÃO

FABRICANTE:
ALSTOM

TÍTULO:
SE CURRAL NOVO DO PIAUÍ II - 500/230kV
TIPO GL317 + RPH2-550 kV - 4000A - 50kA
DIAGRAMA DE BORNES

Nº FABRICANTE:
5192170011.100

Nº CLIENTE:

REV.:
2

FOLHA
61 / 62

FORMATO: A3

FORNECIMENTO:

COMPONENTE:	QDE.:
☒ CONJUNTO DE FERRAMENTAS E ACESSÓRIOS	01
☒ DISPOSITIVO DE FECHAMENTO LENTO	01

LEGENDA:

☒ INCLUSO

☐ NÃO INCLUSO

FERRAMENTAS E ACESSÓRIOS

CONJUNTO COMPOSTO DE:

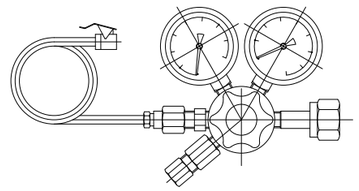

REGULADOR DE PRESSÃO

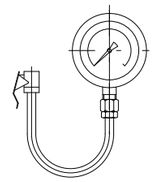

CONTROLADOR DE PRESSÃO

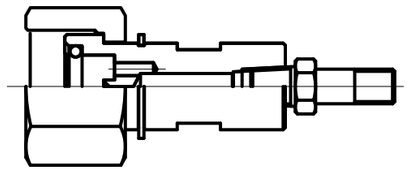

DISPOSITIVO DE ENCHIMENTO

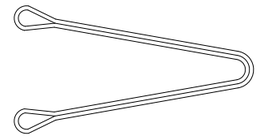

DISPOSITIVO DE SUSPENSÃO

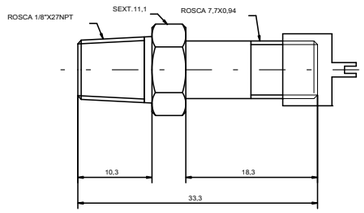

1)VALVULA PARA TANQUE DE PRESSÃO, COM ROSCA DE FIXAÇÃO 1/8"NPT, COM TAMPA METALICA E FERRAMENTA SACA NUCLEO, COM NUCLEO. REFERÊNCIA SCHRADER 645-223

DISPOSITIVO DE FECHAMENTO LENTO

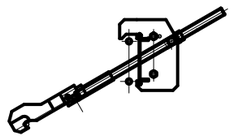

DISPOSITIVO DE LIGAMENTO LENTO

ARQUIVO	COR	ESPESSURA
	1	0,13
	2	0,20
	3	0,30
	4	0,40
	5	0,50
	6	0,60
	7	0,25
	8	0,13
	9	0,13
	10	1,00
	11	0,13
	252	0,13
	253	0,13
	254	0,13
PLOTAGEM		

NOTA:

PROPRIETÁRIO: CONSÓRCIO CONEXÃO

FABRICANTE: ALSTOM

TÍTULO:
SE CURRAL NOVO DO PIAUÍ II - 500/230kV
TIPO GL317 + RPH2-550 kV - 4000A - 50kA
FERRAMENTAS ESPECIAIS E ACESSÓRIOS

Nº FABRICANTE: 5192170011.100

REV.: 2

Nº CLIENTE:

FOLHA 62 / 62

FORMATO: A3